Produktinformation

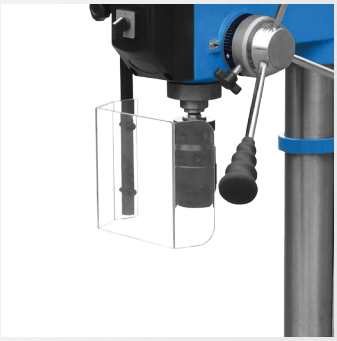

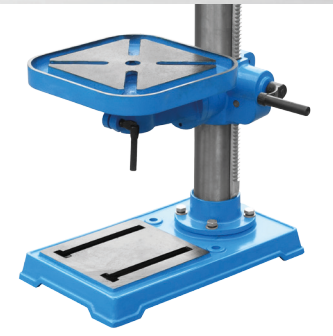

CE

TISCHBOHRMASCHINE GTB 20/812 R+L

Art.-Nr.: 55208

Ausstattung:

- Keilriemenantrieb, Drehzahleinstellung durch Stufen-Riemenscheibe
- Keilriemenspannsystem
- Kugelgelagerte Bohrspindel
- Schnellspannbohrfutter 1-16 mm
- Spindelaufnahme MK2 und Bohrfutterkegel B16
- Bohrtischgröße 260 x 260 mm
- Bohrtisch höhenverstellbar, +/- 45° neigbar und 360° schwenkbar
- Bohrtisch mit Auffangrinnen für Kühlflüssigkeit
- Einstellbarer Bohrtiefenanschlag für präzise Bohrungen
- Max. Abstand Bohrfutter zum Bohrtisch 270 mm
- Max. Abstand Bohrfutter zum Standfuß 520 mm
- Standfußgröße 240 x 410 mm mit Langlöcher für Schraubstockbefestigung
- Klappbarer Späneschutz mit Microschalter
- Ein-/Ausschalter mit Nullspannungs-Auslösung
- Notaus-Schalter
- **Rechts/Linkslauf**

Technische Daten:

Netzspannung:	400 Volt
Frequenz:	50 Hz
Schutzklasse:	I
Motorleistung (P1):	800 W/S2 15 min
Spindelhub:	80 mm
Spindeldrehzahl:	210 - 2500 min^{-1}
Anzahl Stufen:	12
Ausladung:	170 mm
max. Bohrfutterspannweite:	16 mm
min. Bohrfutterspannweite:	1 mm
Bohrfutterkegel:	B16
Spindelaufnahme:	MK2
max. Bohr Ø Stahl:	20 mm
Maße des Tisches BxT:	260 x 260 mm
Fußplatte BxT:	240 x 410 mm
Durchmesser der Säule:	70 mm
Länge Anschlußkabel:	2 m
Kabelart:	H05VV-F
Lärmwertangabe LWA:	76,3 dbA
Länge:	650 mm
Breite:	340 mm
Höhe:	1010 mm
Netto Gewicht:	48 kg
Brutto Gewicht:	51 kg

Zubehör:

Art.-Nr.: 38318	Maschinenschraubstock 75 mm
Art.-Nr.: 38319	Maschinenschraubstock 100 mm
Art.-Nr.: 38320	Maschinenschraubstock 125 mm
Art.-Nr.: 38307	T-Nutenstein 13,5 X 8,5 mm M10
Art.-Nr.: 38327	Bohrersatz MK 2 8 tlg.
Art.-Nr.: 38345	Zahnkranzbohrfutter B16, 3 - 16 mm

GTIN-Code: **40 15671 54009 6**

VE *4* BOX *L 820 x B 520 x H 315*