Produktinformation

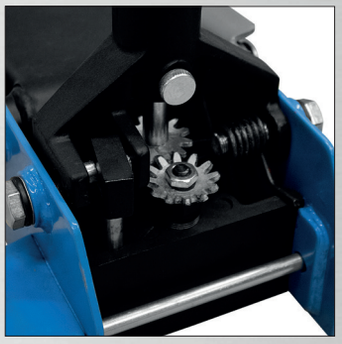

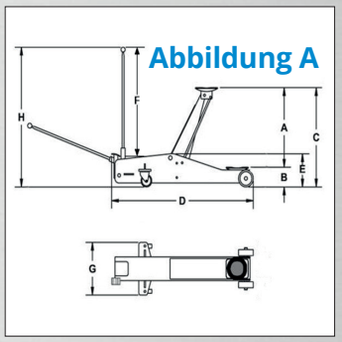

Rangierwagenheber GRH 3/470

Art.-Nr.: 18038

Hydraulischer Ragierwagenheber. Für den Einsatz in Werkstatt, Garage bestens geeignet.

- Leichte Handhabung durch 2 Lenk- und 2 Laufrollen.
- Zahnradübersetzung
- inkl. Gummiauflage

Abbildung A:

A	335 mm
B	130 mm
C	465 mm
D	550 mm
E	160 mm
F	1040 mm
G	340 mm
H	1200 mm

Technische Daten:

Max. Hebelast:	3 t
Höhe (Hubarm eingefahren):	130 mm
Höhe (Hubarm ausgefahren):	465 mm
Durchmesser Hebeteller:	110 mm

Gewicht:

Bruttogewicht:	28,7 kg
Nettogewicht:	27,7 kg

VE *24* BOX *L 615 x B 375 x H 200*

GTIN-Code: **4015671603999**

Güde GmbH & Co. KG | Birkichstraße 6 | D-74549 Wolpertshausen
Tel. +49 (0)7904 700-0 | Fax. +49 (0)7904 700-250 | info@guede.com | www.guede.com