# Produktinformation

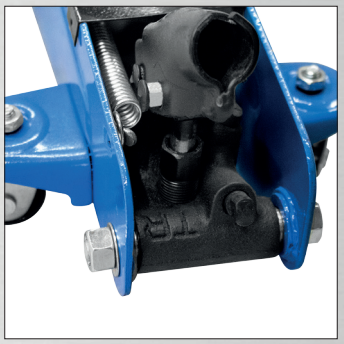

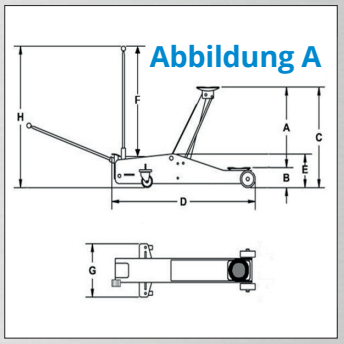


## Rangierwagenheber GRH 2/330

**Art.-Nr.: 18031**

Hydraulischer Ragierwagenheber mit ergonomischem Transportgriff.

Für den Einsatz in Werkstatt, Garage bestens geeignet.

- Leichte Handhabung durch 2 Lenk- und 2 Laufrollen.

**Abbildung A:**

- A: 205 mm
- B: 135 mm
- C: 335 mm
- D: 460 mm
- E: 135 mm
- F: 300 mm
- G: 200 mm
- H: 425 mm

**Technische Daten:**

| | |
|---|---|
| Max. Hebelast: | 2 t |
| Höhe (Hubarm eingefahren): | 135 mm |
| Höhe (Hubarm ausgefahren): | 330 mm |
| Durchmesser Hebeteller: | 55 mm |

**Gewicht:**

| | |
|---|---|
| Bruttogewicht: | 8,9 kg |
| Nettogewicht: | 8,5 kg |

VE *49* BOX *L 460 x B 220 x H 150*

**GTIN-Code:** **4015671603197**

Güde GmbH & Co. KG | Birkichstraße 6 | D-74549 Wolpertshausen
Tel. +49 (0)7904 700-0 | Fax. +49 (0)7904 700-250 | info@guede.com | www.guede.com