Art.Nr.
89490916
AusgabeNr.
5903202850
Rev.Nr.
29/04/2015

CE

scheppach

Tiger 2000S

BG

Машина за заточване

Превод на оригиналната инструкция

Fig. 1

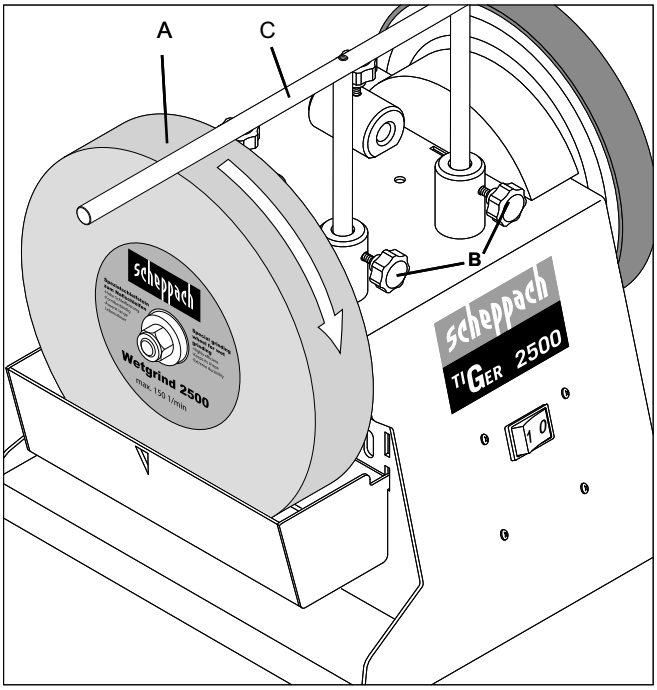

Fig. 4

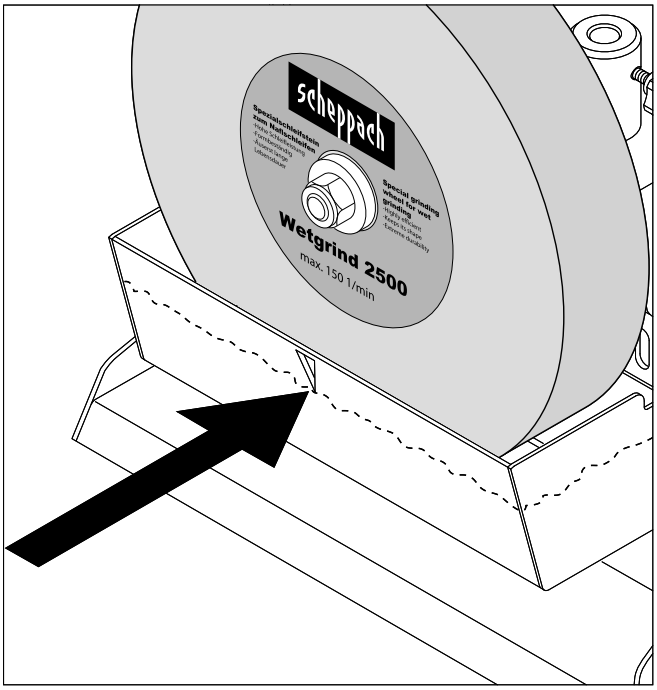

Fig. 2

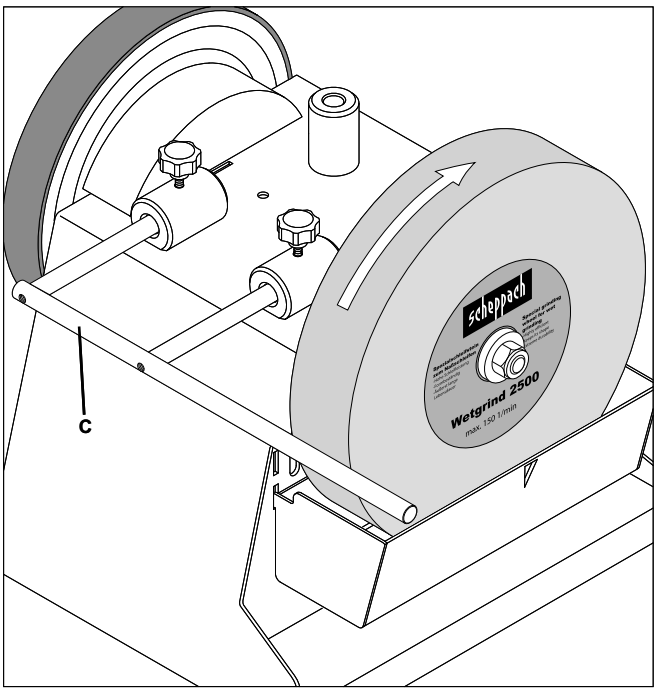

Fig. 5

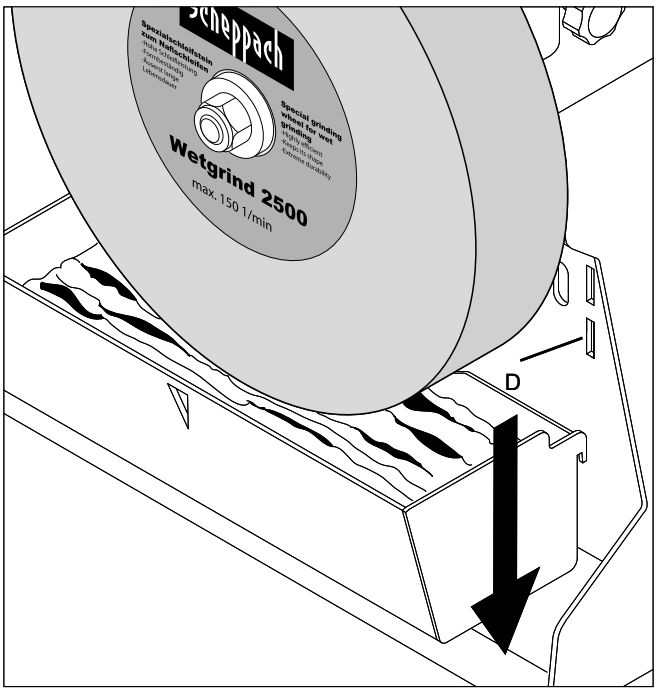

Fig. 6

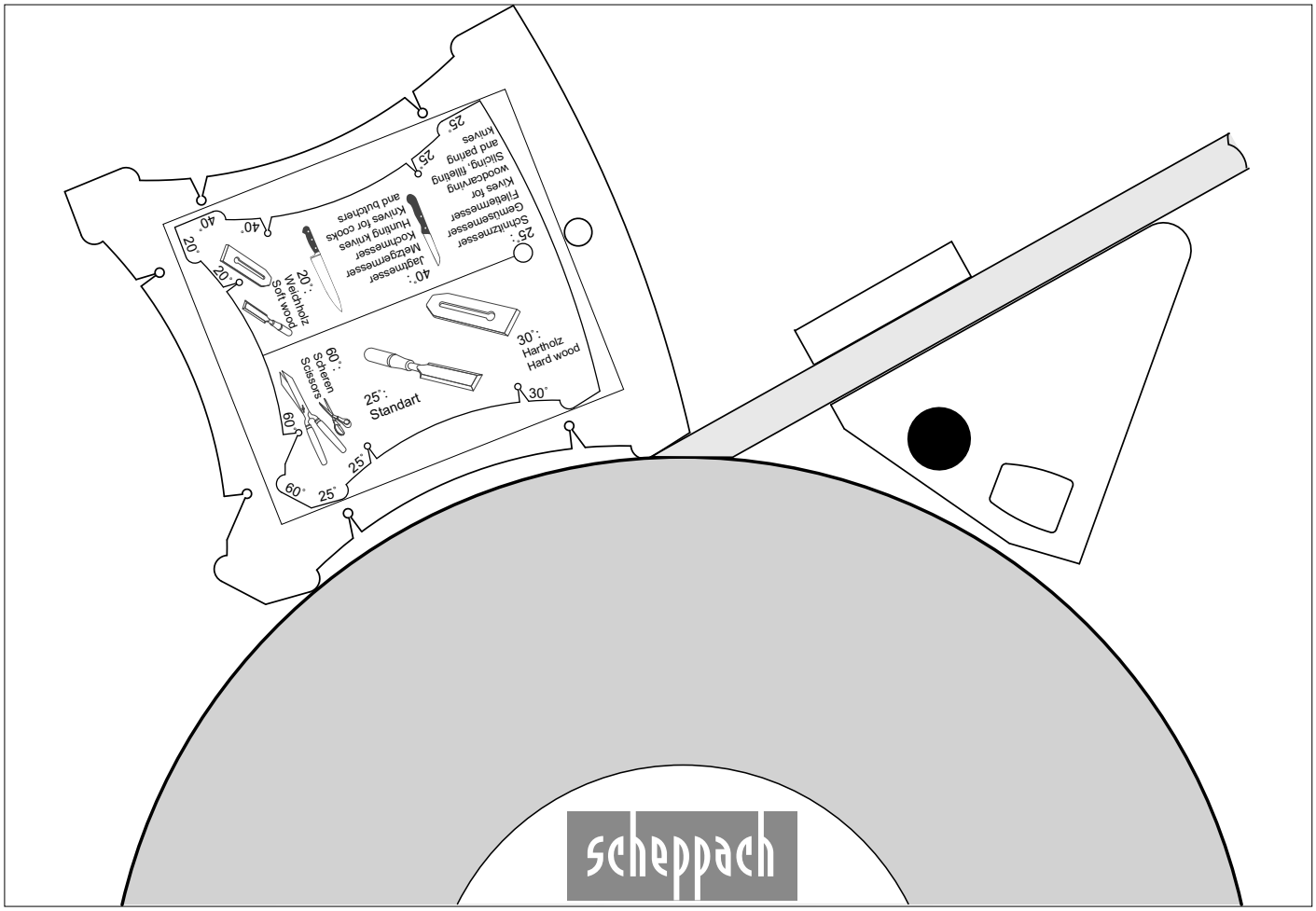

Fig. 7

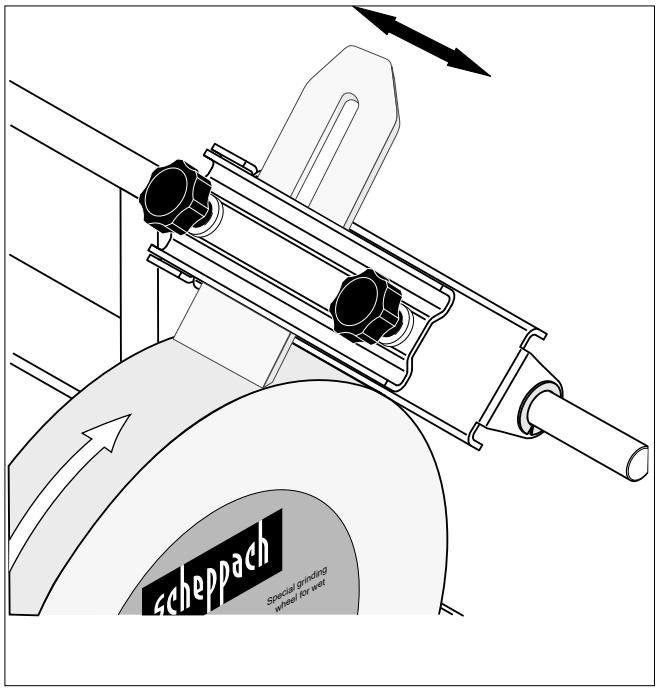

Fig. 8

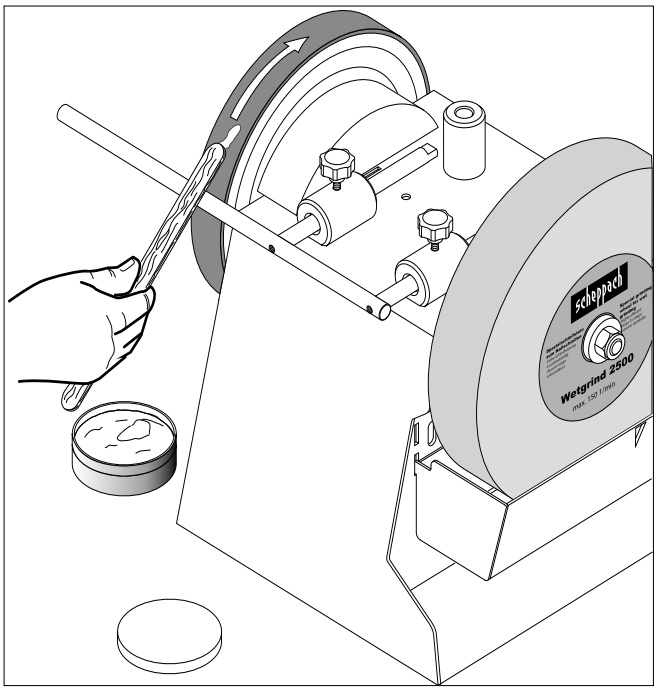

Въведение

Производител

Scheppach
Fabrikation von Holzbearbeitungsmaschinen GmbH
Günzburger Straße 69

БЕЛЕЖКИ:
Съобразно законите, производителят на машината не носи отговорност за повреди на продукта и повреди възникнали в резултат на:
- Неправилно боравене с машината
- Несъобразяване с инструкциите за работа
- Поправки от трети лица, неоторизирани сервизи и технически некомпетентни лица.
- Използване на неоригинални резервни части

- Непредвидена употреба
- Повреди в електрическата система, възникнали в резултат на неспазване на регулациите, както и VDE регулациите 0100, DIN 57113 / VDE0113.

Препоръки:

Прочетете внимателно цялото ръководство преди сглобяване и употреба на машината.
Инструкциите за работа са предназначени за улесняване на потребителя и запознаване с машината.
предимства при употреба, съобразно препоръките.
Инструкцията съдържа важна информация, относно това как да се работи с машината професионално и икономично, както и безопасно.
Как да бъдат избегнати опасности и скъпи поправки, както и как да бъде удължен експлоатационният живот на машината.
В допълнение към инструкциите за безопасност в ръководството, трябва да се събразите с инструкциите, отнасящи се за работата с електроуреди във вашата страна. Пазете инструкциите заедно с машината по всяко време и ги съхранявайте в непромокаема опаковка.
Така ще ги предпазите от прах и мръсотия.
винаги прочитайте ръководството преди употреба и и внимателно следвайте инструкцията.
Машината може да се използва, само от инструктирани оператори, запознати с правилата за работа и съпровождащите опасности.
Работещите с машината, трябва да бъдат на съответната възраст.

Общи бележки

- Когато разопаковате машината, проверявайте за повреди при транспорта, ако има такива, доставчикът трябва незабавно да бъде уведомен.
- Възражения, получени на по-късен етап, няма да бъдат уважени.
- Проверете доставката, дали всичко е налично
- Прочетете ръководството преди употреба, за да сте наясно с машината.
- Използвайте единствено оригинални части и аксесоари.

- Упоменавайте номера на частите, типа и годината на производство на машината.

	Tiger 2000S
Окомплектовка	
	Камък за заточване
	Универсален държач
	Абразивна паста
	Ъгломер
	Диск за кожения полир
	Инструкции
Спецификации	
Габарити LxWxH мм	348 x 285 x 275
Опора ø mm	12
Камък ø mm	250
Скорост на празен ход rpm	90
Скорост m/sec.	1,2
Тегло kg	17
Двигателна част	
Мотор V	220 – 240
Вход P1 W	200
Изход P2 W	120
Обороти 1/min.	120
Режим	S1 100 %
Ампераж A	1,0

Подлежи на модификации!!

Правила за безопасност

Информация отнасяща се за вашата безопасност при работа с машината.

Работа с машината

- Всички работещи с машината, трябва да бъдат инструктирани относно правилата за безопасност.
- Работещите трябва да бъдат над 18 години. Лица под 18 години, трябва да бъдат наблюдавани при работа с машината.
- Оператора на машината, не трябва да бъде разсейван
- Ако машината е включена в мрежата, не допускайте деца.
- Не носете бижута, широки дрехи и аксесоари, които могат да бъдат захванати от машината.
- Спазвайте инструкциите за безопасност и ги пазете Спазвайте инструкциите за работа с машината.
- Винаги внимавайте при работа с машината. Въртящите се части могат да причинят наранявания.

Стабилност

- Винаги работете, когато машината и Вие, сте на равна и стабилна повърхност.
- Работното място, трябва да е добре осветено.

Захранване на машината

- Проверете захранването, то трябва да отговаря на спецификациите на машината и да бъде изправно.
- Обърнете внимание на посоката, на въртене на двигателя и приставките.
- Инсталиране, поправки и поддръжка на ел. части могат, да бъдат извършвани само от квалифициран техник.
- Изключете машината, преди да извършвате поправки.
- Изключвайте машината преди да напуснете работното място. Изключвайте от захранващата мрежа.
- Изключвайте машината от какъвто и да е външен източник на напрежение при преместването и от едно, на друго място. Свързвайте машината правилно, преди отново да я включите.

Регулиране и настройка

- Почистване, смяна на инструменти и поддръжка трябва да бъдат извършвани само при изключен мотор и изключена от мрежата машина.
- Всички защити и обезопасители, трябва да бъдат инсталирани незабавно след ремонт, ПРЕДИ машината да бъде включена.

Правилна употреба

- **Машината е предназначена за употреба с осигурените консумативи за заточване (не твърдосплавни инструменти).**
- Машината е съобразена с EU директивите
- **Проектирана за монофазен ток с работен фактор: S1/100 %.**
- Спазвайте инструкциите за безопасност и правилата за работа с машината.
- Пазете инструкциите и правилата в добро състояние и винаги под ръка.
- Използвайте машината, само ако е изправна. При наличие на дефект, машината трябва да бъде поправена от квалифициран техник.
- Машината може да бъде използвана, поправяна и поддържана, само от квалифициран персонал. Модификации по машината, изключват от отговорност производителя, при повреди възникнали в следствие на модифицирането.
- Машината, може да бъде използвана само с оригинални аксесоари и консумативи, от производителя.
- Всяка друга употреба е неправилна и производителя не носи отговорност при наранявания и повреди в такива случаи.

Странични рискове

Машината е произведена съобразно стандартите и правилата за безопасност. Независимо от това съществуват странични рискове при употреба.

- Подвижните части и заточващите камъни, могат да причинят травми на пръстите и ръцете.
- Опасност от токов удар, ако инсталацията е неизправна.
- Възможни са и други непредвидени рискове и ситуации, независимо от взетите предпазни мерки.
- Страничните рискове, могат да се сведат до минимум, като спазвате инструкциите за безопасност и правилата, за работа с машината.

Сглобяване

Поставете шлайфащия камък (A) и звездообразния глава (B) както е показано на фиг. 1.
След това поставете (C) в скобата и застопорете използвайки болтовете (вж. фиг. 1)

Ваничката за вода трябва да бъде закачена (D) на мястото си (виж фиг. 5).

Монтиране и регулиране

Уверете се, че машината е монтирана правилно и стабилно, на равна повърхност, и работното място е добре осветено.
Машината няма предна и задна част, можете да я използвате, по и срещу посоката на въртене на камъка.

Свързване към мрежата

Веднъж инсталирана и свързана в мрежата, машината е готова за работа.
Захранването е съобразено с VDE и DIN стандартите.

Захранващата мрежа трябва да отговаря на изискванията и стандартите на машината.

Дефектирали кабели

Могат да възникнат повреди по изолацията на захранващия кабел.
Възможни причини:
- Ако кабелът е влачен през прозорец или врата
- Неправилно прокарване или закачане на кабела
- При преминаване върху кабела
- Ако издърпвате щепсела за кабела
- Нацепване на изолацията, в резултат на остаряване кабели с подобни дефекти, не трябва да бъдат използвани, защото представляват **ОПАСНОСТ ЗА ЖИВОТА!**

Редовно проверявайте кабелите за повреди.
Преди да проверите кабела, бъдете сигурни, че е изключен от силовата мрежа.
Кабелите трябва да бъдат съобразени със съответните VDE и DIN стандарти и местни наредби.
Използвайте само кабели, маркирани с H07RN.

Променливо-токов двигател
- Захранването трябва да бъде 220÷240 V/50 Hz.
- Удължители до 25 м, трябва да имат

минимална квадратура от 1.5 mm², тези над 25 м трябва да имат минимална квадратура 2.5 mm².

• Максималната защита трябва да не надвишава 16 А

Ремонта и свързването на електрическите части, трябва да се извършва само от квалифициран техник.

Ако имате последващи въпроси, оточнете следните неща:
• Производителя и типа на мотора
• Променливо или правотоков е мотора, моно или трифазен
• Информацията от плочката върху машината
• Замервания на мрежата
Ако предавате мотор за ремонт, винаги предавайте цялостния двигател, заедно с контролното табло.

Инструкции за работа

Посока на заточване (Фиг. 1, Фиг. 2)

Зависи от това дали искате да заточвате по или срещу посоката на въртене на камъка.
Ако желаете да отнемете големи количества материал например от груби инструменти като брадви или ръжда, се препоръчва, да заточвате срещу посоката на въртене на камъка. За прецизно заточване, се препоръчва да заточвате, по посоката на въртене - например за ножове и други инструменти.
При финото заточване, процесът е по-бавен.

Преди да започнете работа, се уверете, че повърхността на камъка е равномерна. За целта спуснете универсалната опора върху камъка и го завъртете на ръка на 360 градуса. Ако е необходимо отстранете материал и изравнете неравните места.
При доставка, машината е с равномерна повърхност на приставките.

Водена ваничка (фиг. 3, фиг. 4)

Напълнете ваничката до маркираното ниво.
Така камъка, ще бъде потопен във вода. При необходимост допълнете. Не заточвайте без вода.
След като приключите работа, свалете ваничката, за да избегнете престояването на камъка във вода твърде дълъг период от време.
Сменяйте водата редовно за да не се напълни ваната с частици от камъка и метални отпадъци от заточваните инструменти.
СЪВЕТ: Част от тези замърсители, могат да бъдат събирани и отстранени ако поставите магнит във водата.

Ъглов шаблон (фиг. 5)

Нагласете точния ъгъл на заточване, чрез шаблона, поставяйки острието в отворите. Нагласете ъгъла на заточване, като регулирате височината на универсалната опора. За целта изпълнете следните стъпки.
Първо закрепете инструмента в поставката и вкарайте поставката в опората.
Поставете ъгловия шаблон на острието с желания ъгъл на самия връх. След това регулирайте височината.
Ъгломера трябва да приляга плътно на камъка.
Ъгломера трябва да приляга плътно и на инструмента

БЕЛЕЖКА: Стойностите дадени на ъгломера, са само стандартни стойности. Можете да използвате други, според Вашите нужди.

Заточване (Фиг. 6)

СЪВЕТ: Новите инструменти, могат да имат следи от производствения процес. Можете да удължите живота на инструмента, ако заточите от двата края на острието преди първата им употреба. Просто изгладете задната страна на правата вертикална част на диска, а предната както следва.
След като нагласите ъгъла, вкарайте инструмента в универсалната опора и включете двигателя.
Започнете процеса на заточване. Притискайте равномерно острието и го движете напреко по камъка.
Винаги бъдете сигурни, че поне половината острие е в контакт с камъка, за да избегнете повреждането му.

За по-добри резултати, подгответе камъка, използвайки специалния аксесоар. така можете да повишите финоста от 250 до около 1000. Този аксесоар не е окомплектован и може да бъде закупен отделно.

Заточване на кожената лента (Фиг. 7)

Никога не заточвайте на кожената част, срещу посоката на въртене. В противен случай ще я пробиете и нарежете.
Импрегнирайте кожата с малко фино машинно масло.
Нанесете абразивна паста.
Така подготвен, диска е достатъчен за 5 до 10 аточвания
След това повтаряте процедурата.
Така ще удължите живота на диска и ще подобрите качеството на заточване.

СЪВЕТ: Можете да заточвате и на ръка, но използвайки механиката на машината, ще получите по-добри резултати.

Специални аксесоари

Подготвител за камък: **8949 0707**
За заглаждане на камъка
от 250 до 1000 и обратно (1 и 2)!

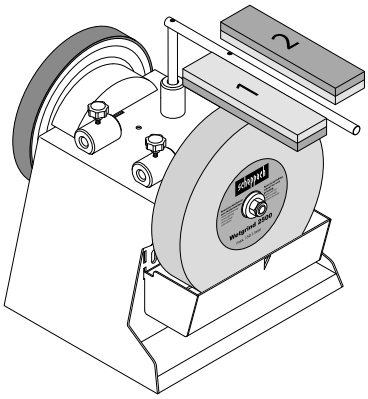

Приставка за заточване на овални острия (със 100) 55, номер: **8949 0706**
За заточване на обли и полу-обли инструменти

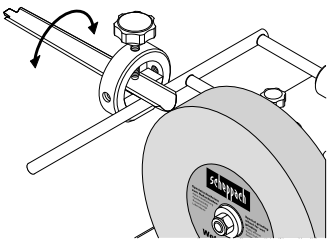

Приставка за малки ножове 60, номер: **8949 0708**
Приставка за големи ножове 120, номер: **8949 0709**

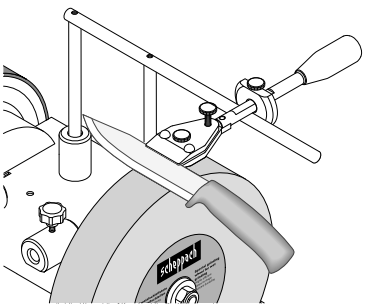

Приставка за ножици (with 100) 160, номер: **8949 0710**

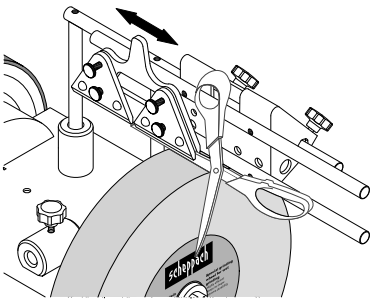

Приставка за брадви 40, номер: **8949 0712**

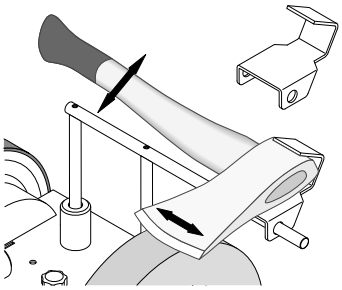

Тримерна приставка: **8949 0713**
Прави нарези, след това можете да полирате метали.

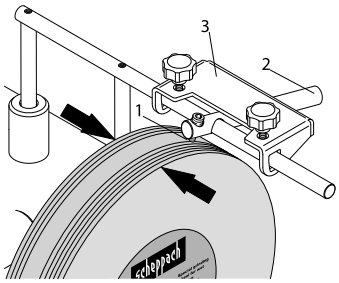

Резервен нож за тример: **8949 0714**

Кожен диск за полиране, номер: **8949 0705**
За полиране на обли и полуобли инструменти.

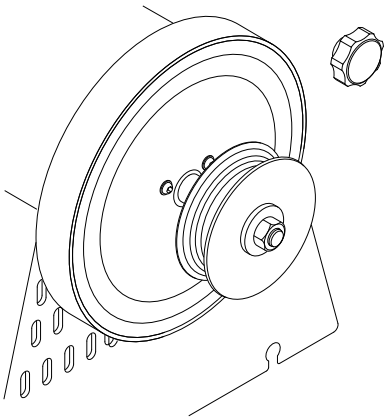

Tiger 2000S

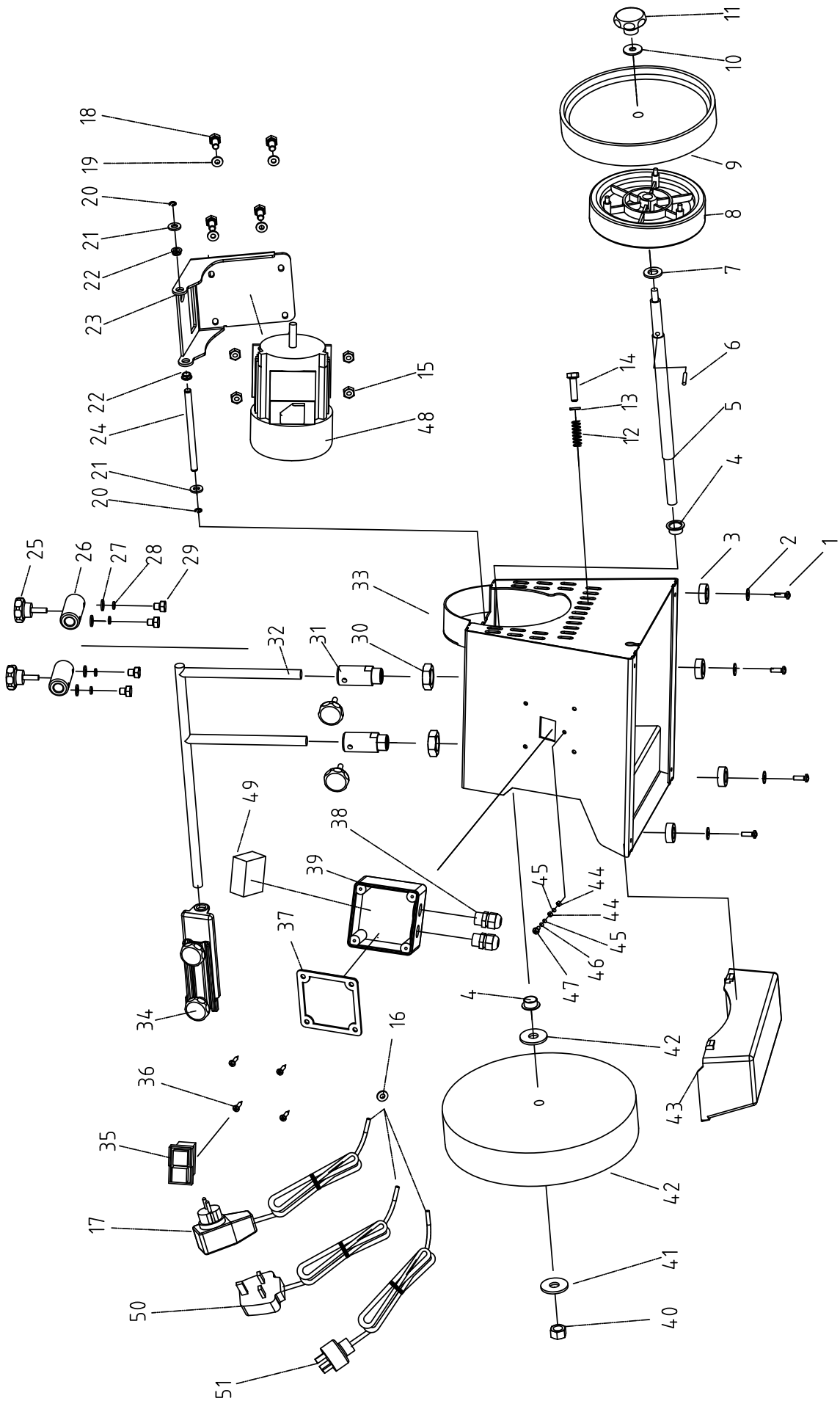
11
10
9
8
7
6
5
4
3
2
1
18
19
20
21
22
23
22
24
21
20
15
48
14
13
12
25
26
27
28
29
33
32
31
30
49
38
39
37
34
36
35
17
50
51
16
4
42
43
42
41
40
45
44
44
45
46
47

Schaltplan / wiring diagram

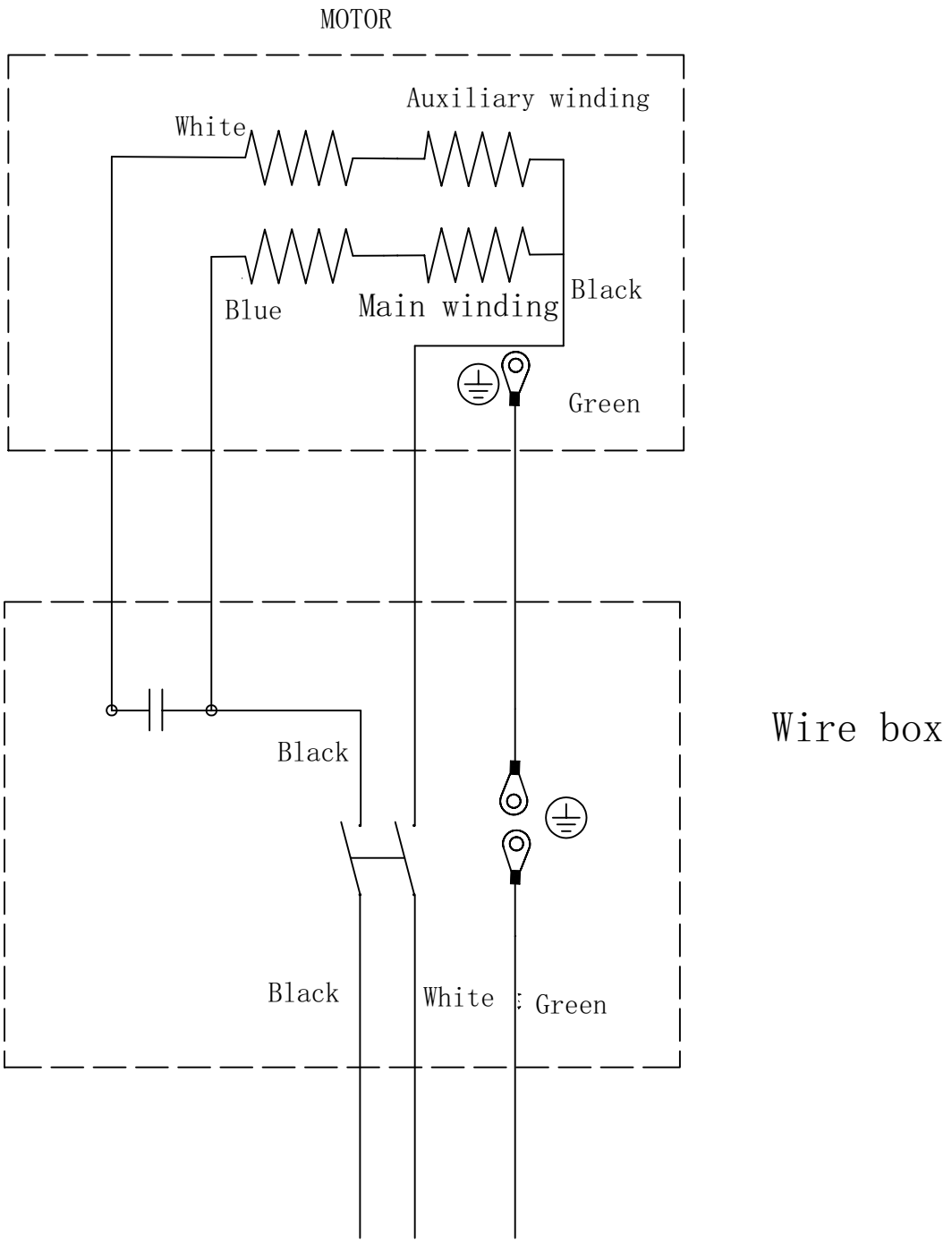

DE

Nur für EU-Länder.
Werfen Sie Elektrowerkzeuge nicht in den Hausmüll!
Gemäß europäischer Richtlinie 2012/19/EU über Elektro- und Elektronik-Altgeräte und Umsetzung in nationales Recht müssen verbrauchte Elektrowerkzeuge getrennt gesammelt und einer umweltgerechten Wiederverwertung zugeführt werden.

GB

Only for EU countries.
Do not dispose of electric tools together with household waste material!
In observance of European directive 2012/19/EU on wasted electrical and electronic equipment and its implementation in accordance with national law, electric tools that have reached the end of their life must be collected separately and returned to an environmentally compatible recycling facility.

FR

Pour les pays européens uniquement
Ne pas jeter les appareils électriques dans les ordures ménagères!
Conformément à la directive européenne 2012/19/EU relative aux déchets d'équipements électriques ou électroniques (DEEE), et à sa transposition dans la législation nationale, les appareils électriques doivent être collectés à part et être soumis à un recyclage respectueux de l'environnement.

IT

Solo per Paesi EU.
Non gettare le apparecchiature elettriche tra i rifiuti domestici!
Secondo la Direttiva Europea 2012/19/EU sui rifiuti di apparrecchiature elettriche ed elettroniche e la sua attuazione in conformità alle norme nazionali, le apparecchiature elettriche esauste devono essere raccolte separatamente, al fine di essere reimpiegate in modo eco-compatibile.

NL

Allen voor EU-landen.
Geef elektrisch gereedschap niet met het huisvuil mee!
Volgens de europese richtlijn 2012/19/EU inzake oude elektrische en elektronische apparaten en de toepassing daarvan binnen de nationale wetgeving, dient gebruikt elektrisch gereedschap gescheiden te worden ingezameld en te worden afgevoerd naar en recycle bedrijf dat voldoet aan de geldende milieu-eisen.

ES

Sólo para países de la EU
¡No deseche los aparatos eléctricos junto con los residuos domésticos!
De conformidad con la Directiva Europea 2012/19/EU sobre residuos de aparatos eléctricos y electrónicos y su aplicación de acuerdo con la legislación nacional, las herramientas electricas cuya vida útil haya llegado a su fin se deberán recoger por separado y trasladar a una planta de reciclaje que cumpla con las exigencias ecológicas.

PT

Apenas para países da UE.
Não deite ferramentas eléctricas no lixo doméstico!
De acordo cum a directiva europeia 2012/19/EU sobre ferramentas eléctricas e electrónicas usadas e a transposição para as leis nacionais, as ferramentas eléctricas usadas devem ser recolhidas em separado e encaminhadas a uma instalação de reciclagem dos materiais ecológica.

SE

Gåller endast EU-länder.
Elektriska verktyg får inte kastas i hushållssoporna!
Enligt direktivet 2012/19/EU som avser äldre elektrisk och elektronisk utrustning och dess tillämpning enligt nationell lagstiftning ska uttjänta eletriska verktyg sorteras separat och lämnas till miljövänlig återvinning.

FI

Koskee vain EU-maita.
Älä hävitä sähkötyökalua tavallisen kotitalousjätteen mukana!
Vanhoja sähkö- ja elektroniikkalaitteita koskevan EU-direktiivin 2012/19/EU ja sen maakohtaisten sovellusten mukaisesti käytetyt sähkötyökalut on toimitettava ongelmajätteen keräyspisteeseen ja ohjattava ympäristöystävälliseen kierrätykseen.

NO

Kun for EU-land.
Kast aldri elektroverktøy i husholdningsavfallet!
I henhold til EU-direktiv 2012/19/EU om kasserte elektriske og elektroniske produkter og direktivets iverksettning i nasjonal rett, må elektroverktøy som ikke lenger skal brukes, samles separat og returneres til et miljøvennlig gjenvinningsanlegg.

DK

Kun for EU-lande.
Elværktøj må ikke bortskaffes som allmindeligt affald!
I henhold til det europæiske direktiv 2012/19/EU em bortskaffelse af elektriske og elektroniske produkter og gældende national lovgivning skal brugt elværktoj indsamles separat og bortskaffes på en måde, der skåner miljøet mest muligt.

SK

Kun for EU-lande.
Elværktøj må ikke bortskaffes som allmindeligt affald!
I henhold til det europæiske direktiv 2012/19/EU em bortskaffelse af elektriske og elektroniske produkter og gældende national lovgivning skal brugt elværktoj indsamles separat og bortskaffes på en måde, der skåner miljøet mest muligt.

SI

Samo za države EU.
Električnega orodja ne odstranjujte s hišnimi odpadki!
V skladu z Evropsko direktivo 2012/19/EU o odpani električni in elektronski opremi in z njenim izvajanjem v nacionalni zakonodaji je treba električna orodja ob koncu nijihove življenjske dobe ločeno zbirati in jih predati v postopek okolju prijaznega recikliranja.

HU

Csak EU-országok számára.
Az elektromos kéziszerszámokat ne dobja a háztartási szemétbe!
A használt villamos és elektronikai készülékekról szóló 2012/19/EU irányelv és annak a nemzeti jogba való átültetése szerint az elhasznált elektromos kéziszerszámokat külön kell gyüjteni, és környezetbarát módon újra kell hasznositani.

HR

Samo za EU-države.
Električne alate ne odlažite u kućne otpatke!
Prema Europskoj direktivi 2012/19/EU o starim električnim i elektroničkim strojevima i usklađivanju s hrvatskim pravom istrošeni električni alati moraju se sakupljati odvojeno i odvesti u pogon za reciklažu.

CZ

Jen pro státy EU.
Elektrické náradí nevyhazujte do komunálniho odpadu!
Podle evropské smêrnice 2012/19/EU o nakládání s použitými elecktrickými a elektronickými zarizeními a odpovídajících ustanoveni právnich predpisú jednotlivých zemí se použitá elektrická náradí musí sbírat oddêlenê od ostatniho odpadu a podrobit ekologicky šetrnému recyklování.

PL

Tylko dla państw UE.
Proszę nie wyrzucać elektronarzędzi wraz z odpadami domowymi!
Zgodnie z europejską Dyrektywą 2012/19/EU dot. zużytego sprzętu elektrycznego i elektronicznego oraz odpowiednikiem w prawie narodowym zużyte elektronarzędzia muszą być oddzielnie zbierane i wprowadzane do ponownego użytku w sposób nieszkodliwy dla środowiska.

RO

Numai pentru ţările din UE.
Nu aruncaţi echipamentele electrice la fel ca reziduurile menajere!
Conform Directivei Europene 2012/19/EU privitoare la echipamente electrice şi electronice scoase din uz şi în conformitate cu legile naţionale, echipamentele electrice care au ajuns la finalul duratei de viaţă trebuie să fie colectate separat şi trebuie să fie predate unei unităţi de reciclare.

EE

Kehtib vaid EL maade suhtes.
Ärge kasutage elektritööriistu koos majapidamisjäätmetega!
Vastavalt EÜ direktiivile 2012/19/EU elektri- ja elektroonikaseadmete jäätmete osas ja kooskõlas igas riigis kehtivate seadustega, kehtib kohustus koguda kasutatud elektritööriistad eraldi kokku ja suunata need keskkonnasõbralikku taasringlusesse.

LV

Tikai attiecībā uz ES valstīm.
Neutilizējiet elektriskas ierīces kopā ar sadzīves atkritumiem!
Ievērojot Eiropas Direktīvu 2012/19/EU par elektrisko un elektronisko iekārtu atkritumiem un tās ieviešanu saskaņā ar nacionālo likumdošanu, elektriskas ierīces, kas nokalpojušas savu mūžu, ir jāsavāc dalīti un jāatgriež videi draudzīgās pārstrādes vietās.

LT

Tik ES šalims.
Nemesti elektros prietaisų kartu su kitomis namų ūkio atliekomis!
Pagal Europos Sąjungos direktyvą 2012/19/EU dėl elektros ir elektroninės įrangos atliekų ir jos vykdymo pagal nacionalinius įstatymus elektros įrankius, kurių tinkamumo naudoti laikas pasibaigė, reikia surinkti atskirai ir perduoti aplinkai nekenksmingo pakartotinio perdirbimo įmonei.

IS

Aðeins fyrir lönd ESB:
Ekki henda rafmagnstækjum með heimilisúrgangi!
Í fylgni við evrópsku tilskipunina 2012/19/EU um fargaðan rafbúnað og rafrænan búnað og framkvæmd þess í samræmi við innlend lög, verða rafmagnstæki sem úr sér gengin.

scheppach Fabrikation von Holzbearbeitungsmaschinen GmbH • Günzburger Str. 69 • D-89335 Ichenhausen

Konformitätserklärung

CE

DE	erklärt folgende Konformität gemäß EU-Richtlinie und Normen für den Artikel
GB	hereby declares the following conformity under the EU Directive and standards for the following article
FR	déclare la conformité suivante selon la directive UE et les normes pour l'article
IT	dichiara la seguente conformità secondo le direttive e le normative UE per l'articolo
CZ	prohlašuje následující shodu podle smernice EU a norem pro výrobek
HU	az EU-irányelv és a vonatkozó szabványok szerinti következo megfeleloségi nyilatkozatot teszi a termékre
HR	ovime izjavljuje da postoji sukladnost prema EU-smjernica i normama za sljedece artikle
RO	declară următoarea conformitate corespunzător directivelor şi normelor UE pentru articolul
TR	Normları geregince asagıdaki uygunluk açıkla masını sunar.
FIN	vakuuttaa täten, että seuraava tuote täyttää ala esitetyt EU-direktiivit ja standardit
PL	deklaruje, ze produkt jest zgodny z nastepujacymi dyrektywami UE i normami
SLO	izjavlja sledeco skladnost z EU-direktivo in normami za artikel

SK	prehlasuje nasledujúcu zhodu podla smernice EU a noriem pre výrobok
EST	kinnitab järgmist vastavus vastavalt ELi direktiivi ja standardite järgmist artiklinumbrit
LT	pareiškia, taip atitiktis pagal ES direktyvos ir standartai šį straipsnį
LV	apliecina šādu saskaņā ar ES direktīvu atbilstības un standarti šādu rakstu
NL	verklaart hierbij dat het volgende artikel voldoet aan de daarop betrekking hebbende EG-richtlijnen en normen
RUS	заявляет о соответствии товара следующим директивам и нормам ЕС
PT	declara o seguinte conformidade com a Directiva da UE e as normas para o seguinte artigo
ES	declara la conformidad siguiente según la directiva la UE y las normas para el artículo
DK	erklærer hermed, at følgende produkt er ioverensstemmelse med nedenstående EUdirektiver og standarder:
SE	försäkrar härmed följande överensstämmelse enligt EU-direktiv och standarder för följande artikeln
NO	erklærer herved følgende samsvar under EU-direktiv og standarder for følgende artikkel
BG	декларира съответното съответствие съгласно Директива на ЕС и норми за артикул

Nassschleifmaschine TIGER 2000S

	2009/105/EC
X	2006/95/EC
	2006/28/EC
	2005/32/EC
X	2004/108/EC
	2004/22/EC
	1999/5/EC
	97/23/EC
	90/396/EC
	2011/65/EU

	89/686/EC_96/58/EC
X	2006/42/EC
	Annex IV Notified Body: Notified Body No.: Reg. No.:
	2000/14/EC_2005/88/EC
	Annex V
	Annex VI Noise: measured L_{WA} = xx dB(A); guaranteed L_{WA} = xx dB(A) Notified Body: Notified Body No.:
	2004/26/EC
	Emission. No:

Standard references: EN 61029-1; EN 61029-2-4

Ichenhausen, den 29.04.2015

Unterschrift / Markus Bindhammer / Technical Director

Art.-No. 5903202901
Subject to change without notice

Documents registar: Stefan Hartinger
Günzburger Str. 69, D-89335 Ichenhausen

Пояснение на символите използвани за устройството:

	BG	Внимание! Не спазване на правилата може да доведе до наранявания и повреди!
	BG	Внимание - прочетете инструкциите, за да намалите риска от наранявания!
	BG	Използвайте предпазни очила!
	BG	Използвайте антифони!
	BG	Използвайте противопрахова маска!
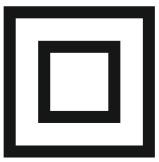	BG	Клас защита II

гаранция BG

Очевидни недостатъци трябва да бъдат докладвани в рамките на 8 дни от получаването на стоки, в противен случай купувачът губи всякакви претенции за такива дефекти. Предлагаме гаранция на нашите машини с правилното лечение на срока на действие на косвена гаранция от датата на доставка по такъв начин, че ние замени всяка част в рамките на това време открива в един ред в материала или изработката трябва да бъде безполезно, безплатно. За части, които ние не се произвеждат, ние правим само като гаранция, като имаме право на гаранционни искове срещу доставчици. Разходите за вмъкване на нови части на купувача. Преобразуване и намаляване вземания и други исковете за обезщетения, са изключени.

BG

Само за Европейски държави
Не изхвърляйте заедно с битови отпадъци!
Съобразно Евродиректива 2012/19/EU за изхвърляне на електрически и електронни устройства и приложението и съобразно международните закони, електроуредите трябва да бъдат изхвърляни отделно и да бъдат предавани в съответните пунктове за рециклиране.