Обяснение на символите

	BG	Прочете внимателно ръководството, преди да работите с електрическия инструмент.
	BG	Носете защита за зрението.
	BG	Носете защита за слуха.
	BG	Носете маска срещу прах.
	BG	Внимание! Опасност от нараняване! Не бъркайте в управлението режещия диск!

scheppach

1

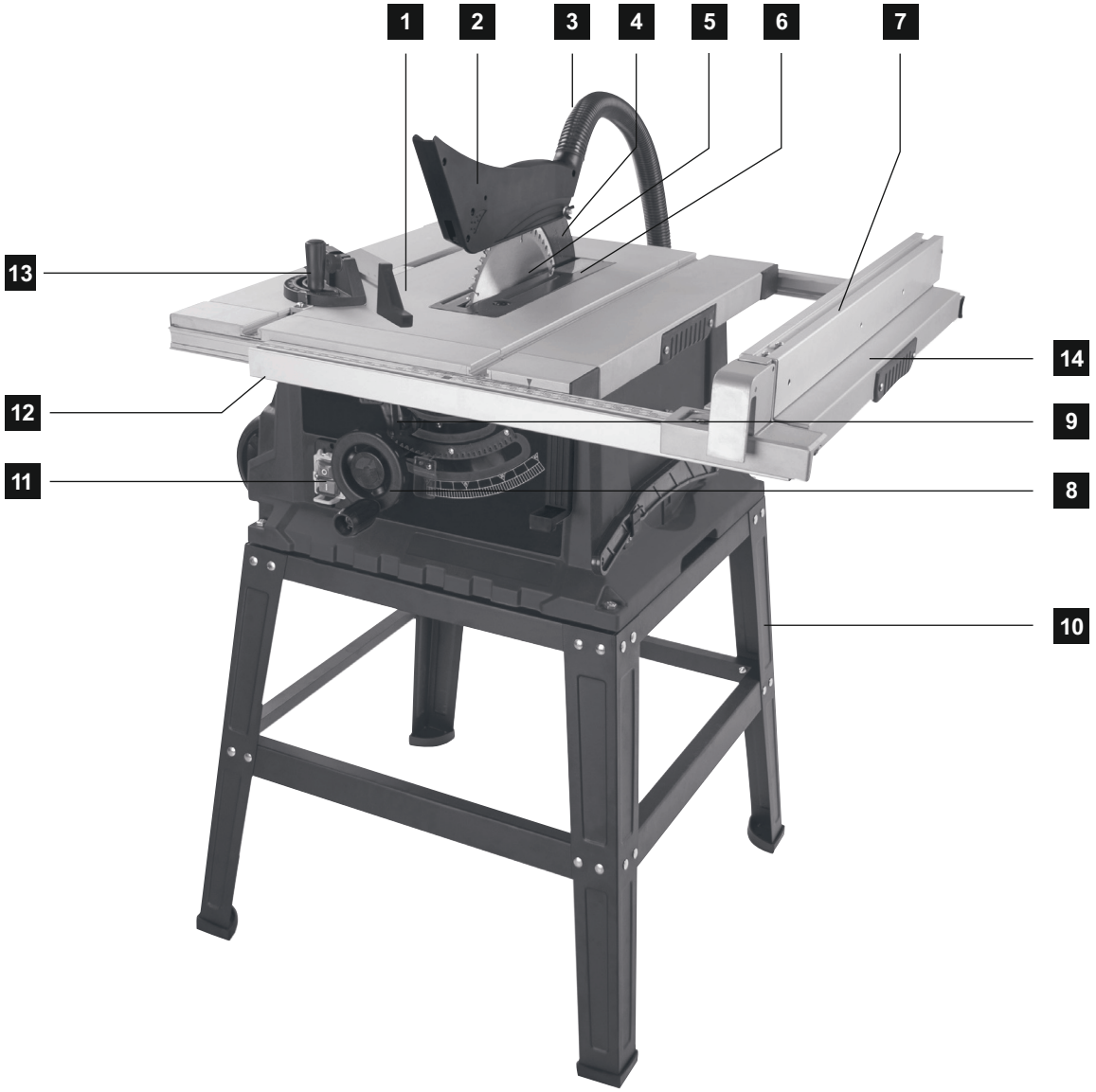

2

3

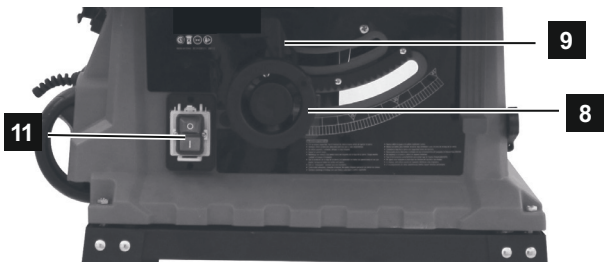

scheppach

4

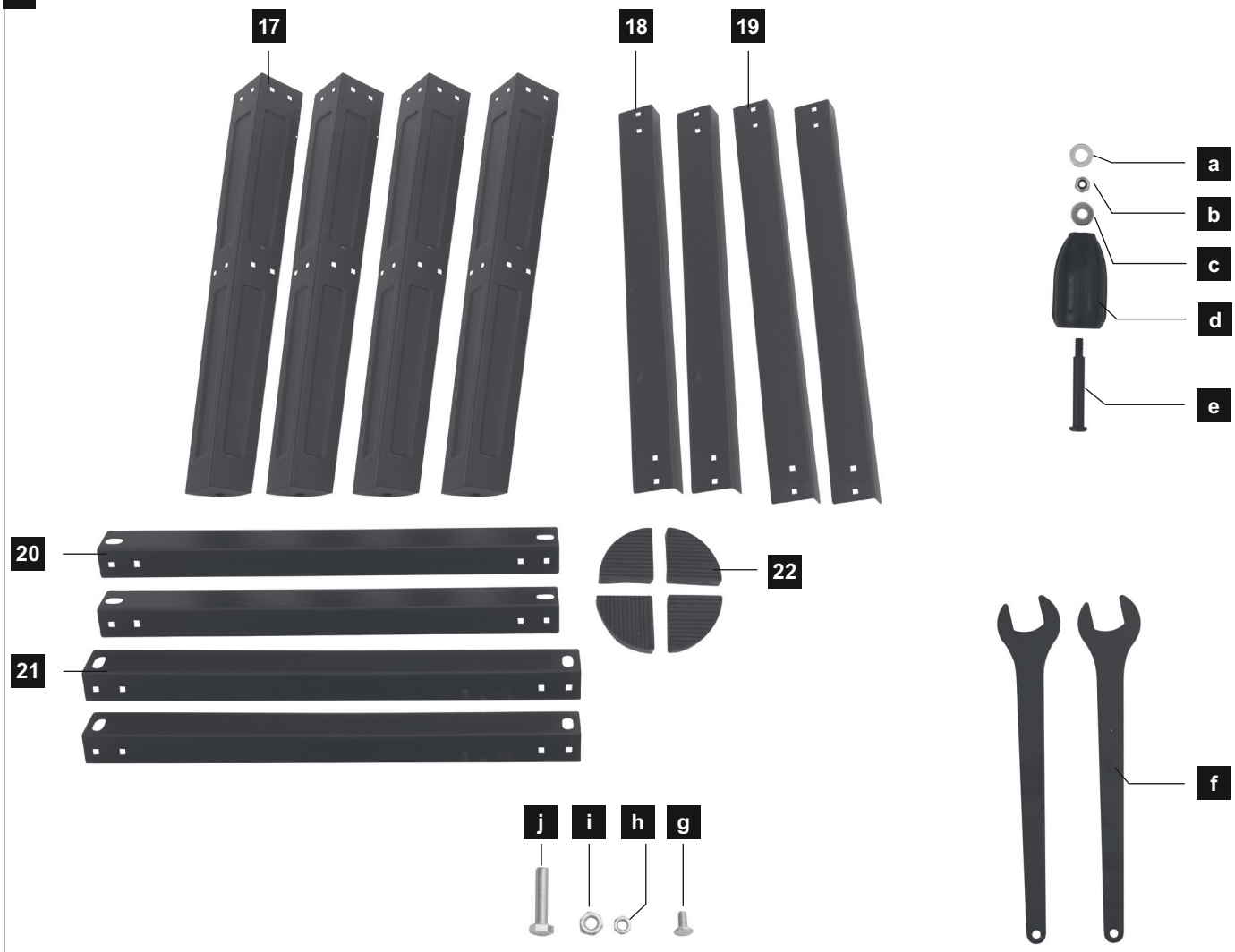

5

scheppach

6

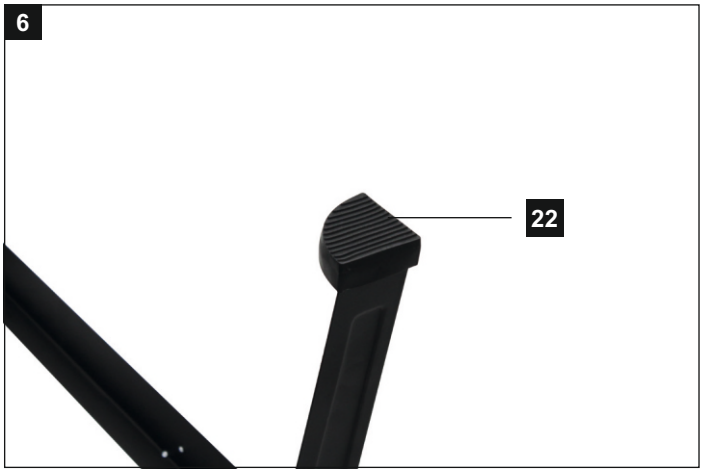

7

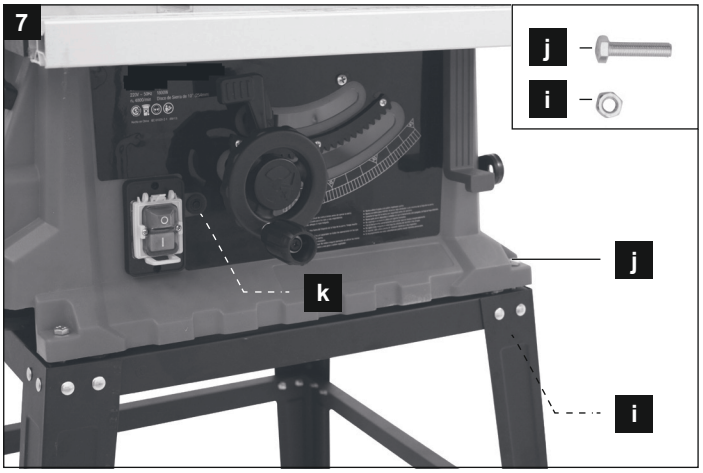

8

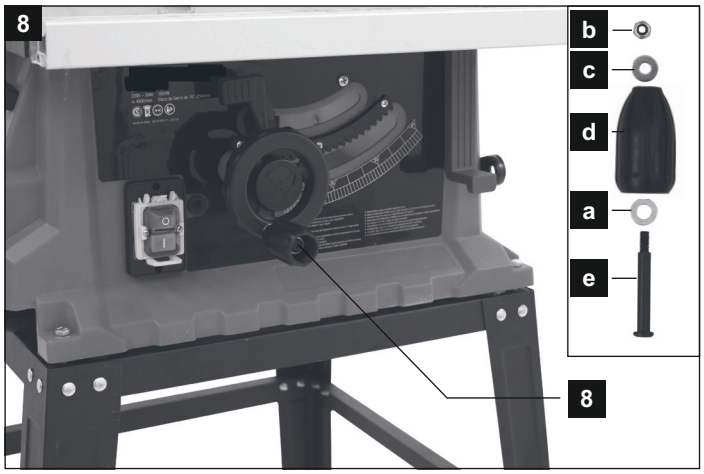

9

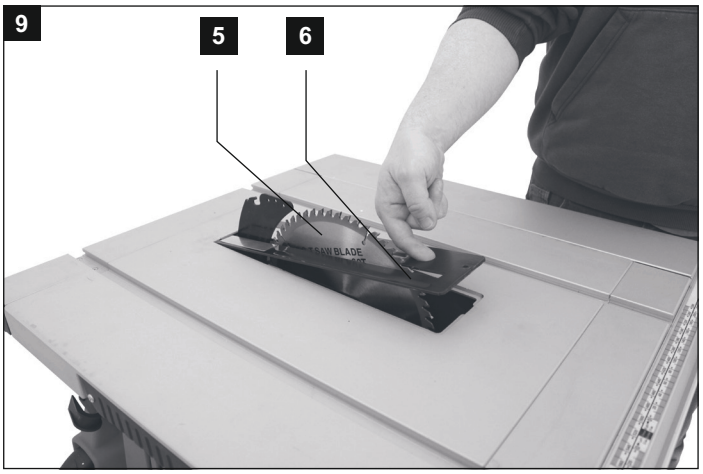

10

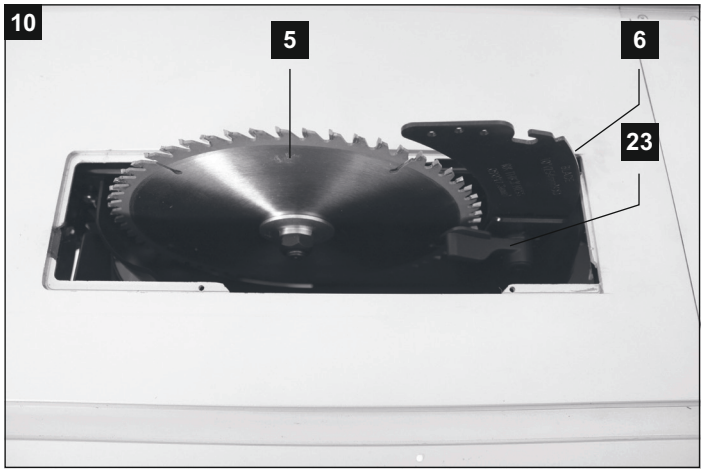

11

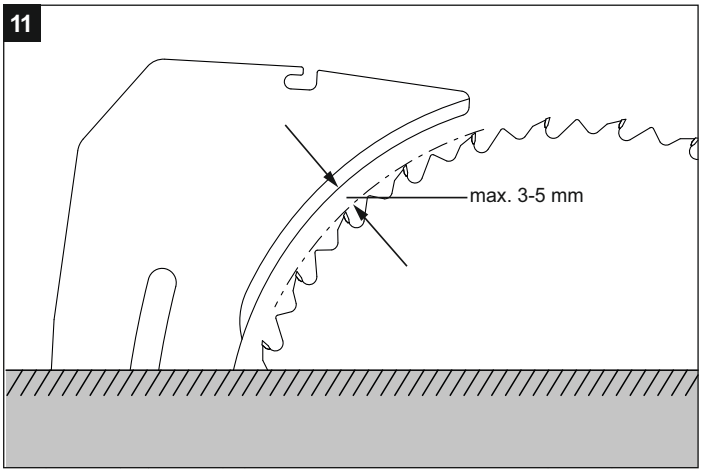

12

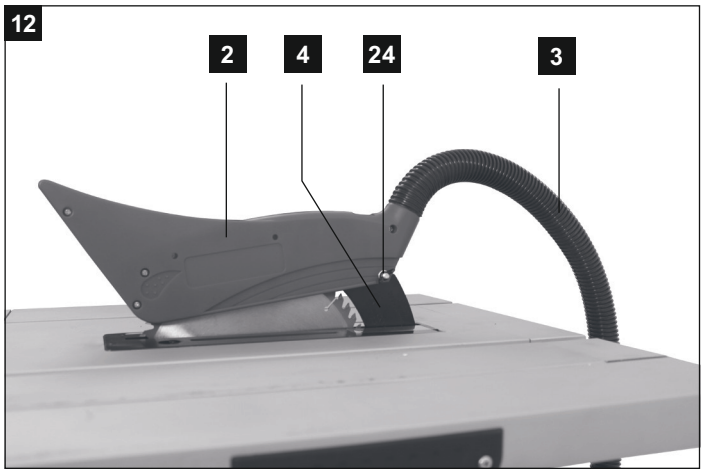

13

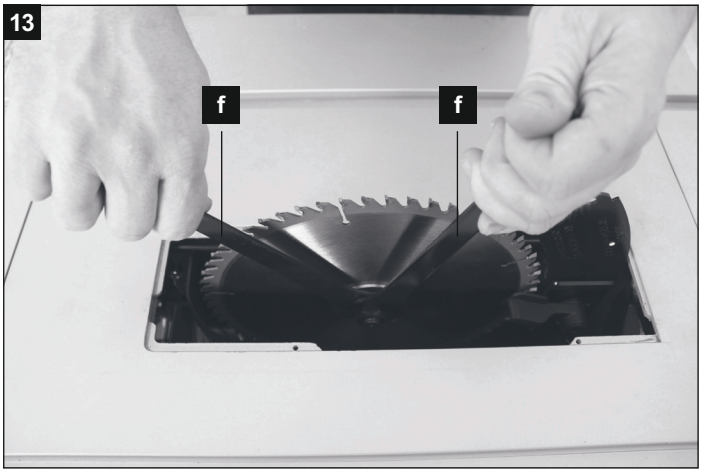

scheppach

14

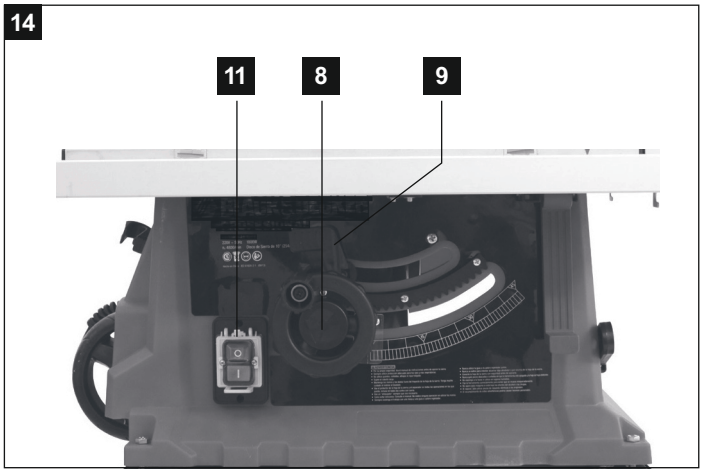

15

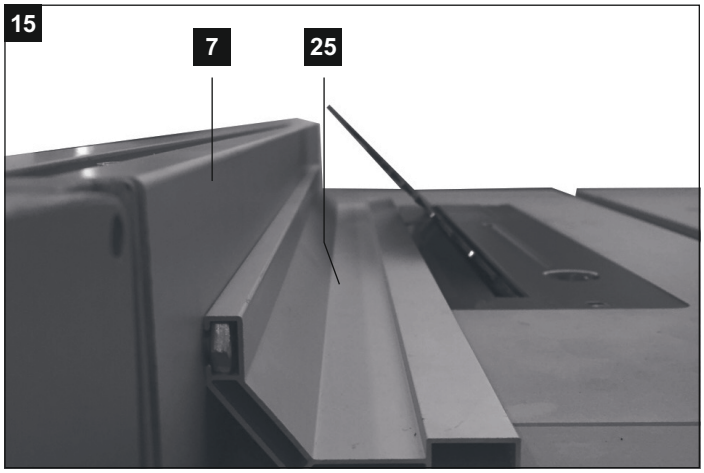

16

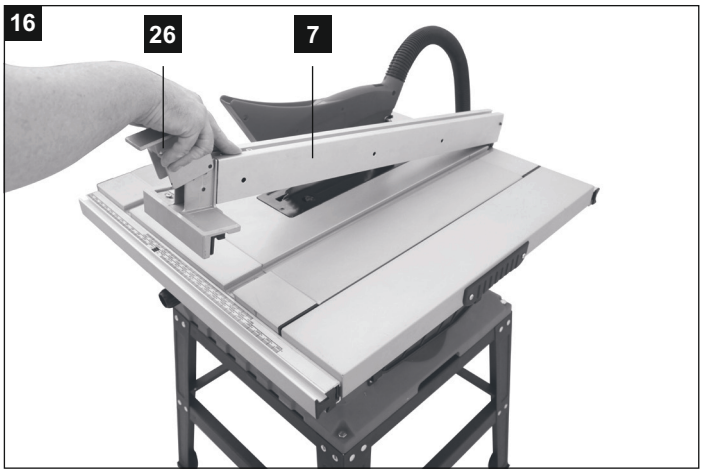

17

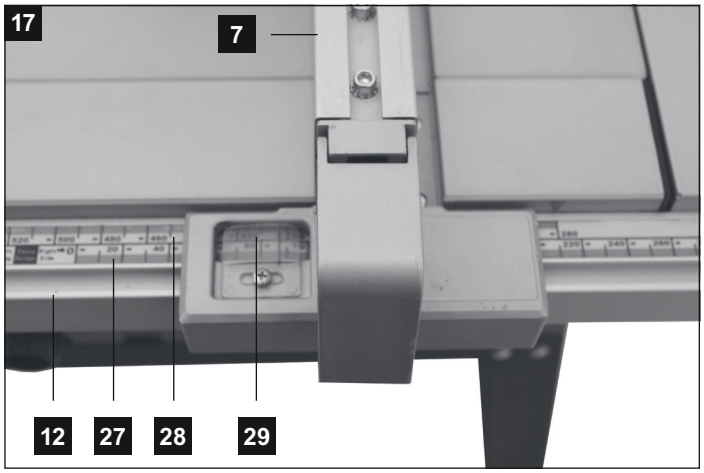

18

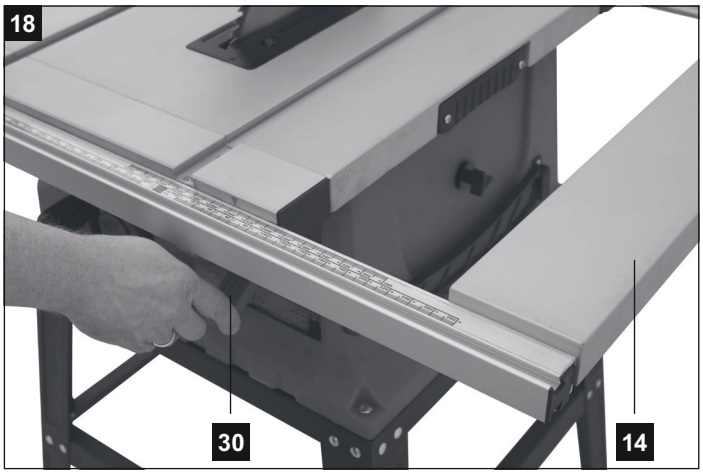

19

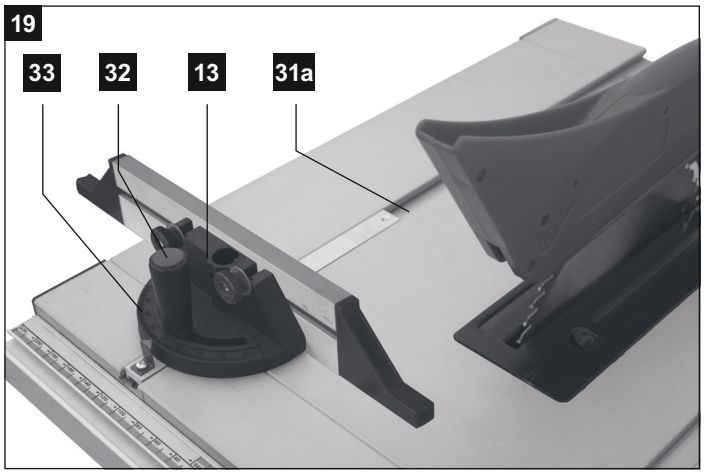

scheppach

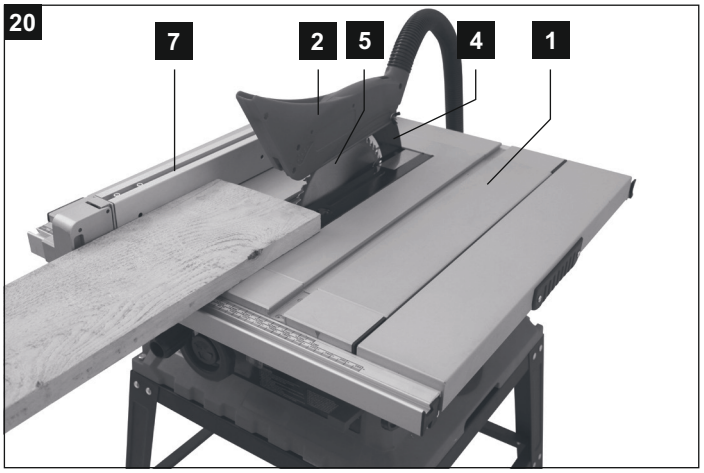

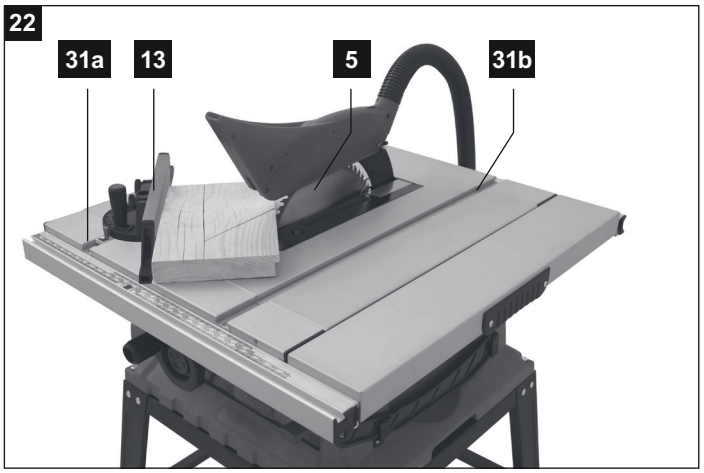

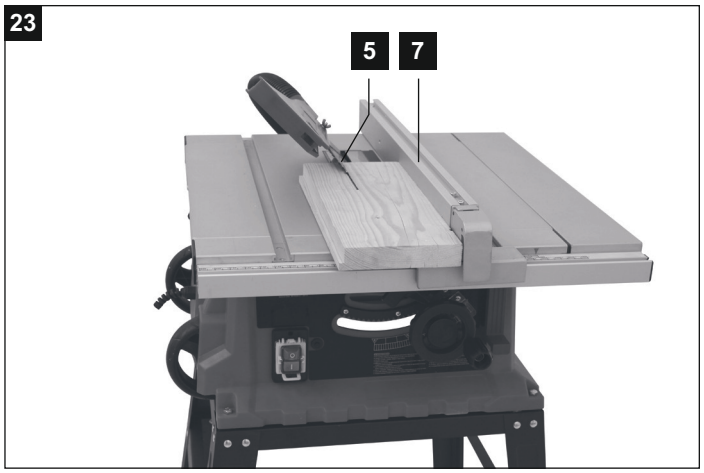

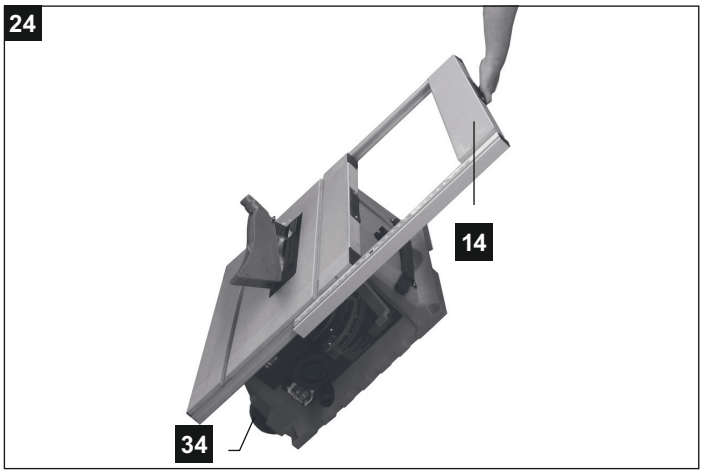

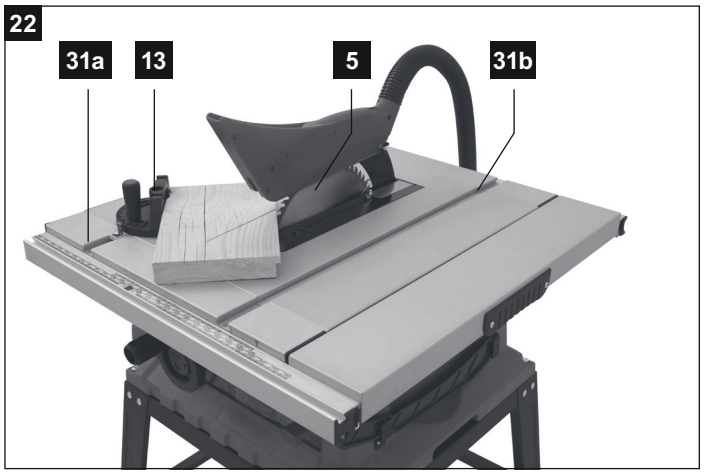

scheppach

Увод

ПРОИЗВОДИТЕЛ:

scheppach
Fabrikation von Holzbearbeitungsmaschinen GmbH
Günzburger Straße 69
D-89335 Ichenhausen, Германия

УВАЖАЕМИ КЛИЕНТИ,

Желаем Ви много приятни моменти и успехи при работата с Вашия нов уред.

УКАЗАНИЕ:

Съгласно действащия закон за продуктовата отговорност, производителят на този уред не носи отговорност за щети, възникнали по или поради този уред, при:

- неправилно боравене,
- неспазване на ръководството за обслужване,
- ремонти от неупълномощени специалисти, явяващи се трети лица,
- вграждане и подмяна на не оригинални резервни части,
- употреба не по предназначение,
- отказ на електрическата инсталация при неспазване на предписанията за работа с електричество и разпоредбите на VDE 0100, DIN 57113 / VDE0113.

Обърнете внимание:

Преди монтажа и пускането в експлоатация прочетете целия текст на ръководството за обслужване.
Целта на това ръководство за обслужване е да Ви улесни при запознаването с Вашия електрически инструмент и използването на неговите възможности за употреба съгласно предписанията.
Ръководството за обслужване съдържа важни указания относно безопасната, правилната и икономичната работа с електрическия инструмент, избягването на опасности, спестяването на разходи за ремонт, намаляването на времената на престой и увеличаването на надеждността и живота на електрическия инструмент.
В допълнение към указанията за безопасност в това ръководство за обслужване, задължително трябва да спазвате отнасящите се до експлоатацията на електрическия инструмент предписания във Вашата страна.
Съхранявайте ръководството за обслужване при електрическия инструмент, защитено от замърсяване и влага в пластмасова торбичка. То трябва да бъде прочетено и внимателно спазвано от всеки оператор преди започване на работа. С електрическия инструмент могат да работят само лица, които са инструктирани относно употребата на електрическия инструмент и са запознати със свързаните с това опасности. Изискваната минимална възраст трябва да се спазва.
Освен съдържащите се в това ръководство за обслужване указания за безопасност и специалните разпоредби във Вашата страна, при работата с дървообработващи машини трябва да се спазват и общопризнатите правила на техниката.

Не поемаме отговорност за злополуки или щети, възникнали поради неспазване на това ръководство или на указанията за безопасност.

на устройството Описание (Фиг.1/2/3/4)

1. триони маса
2. блейд охрана
3. смукателния маркуч
4. Riving нож
5. Пластината
6. Таблица вложка
7. Rip ограда
8. Ръчно колело
9. Настройка и заключване на дръжката
10. шаси
11. On, Off
12. Водеща шина
13. Transverse спирка
14. разширяване на маса
15. Задна водеща релса
16. Push стик
17. Опори
18. Ригели
19. Надлъжни подпори
20. Central аспирация, къса
21. Central аспирация, дълго
22. Гумени крачета
23. Заключващи лост разделяне клин
24. Stop железопътна
25. Rip мащаб ограда
26. Scale разширяване на маса

Обем на доставката

- Отворете опаковката и внимателно извадете уреда.
- Отстранете опаковъчния материал, както и опаковъчните и транспортните осигуровки (ако има такива).
- Проверете дали обемът на доставката е пълен.
- Проверете уреда и принадлежностите за повреди от транспортирането.
- По възможност запазете опаковката до изтичане на гаранционния срок.

ВНИМАНИЕ

Уредът и опаковъчните материали не са играчка за деца! Деца не бива да играят с пластмасови торбички, фолио и малки части! Съществува опасност от поглъщане и задушаване!

Употреба по предназначение

Този електрически инструмент отговаря на Директивата за машини на ЕО.

- Този електрически инструмент е определен като преносим електрически инструмент.
- За транспортиране/преместване на електрическия инструмент поставете едната ръка от предната страна, а другата от задната страна на масата на циркуляра и вдигнете електрическия инструмент.
- Ако не използвате доставена рамка, трябва да закрепите електрическия инструмент към стабилна работна маса.
- Операторът трябва винаги да стои пред електрическия инструмент, от лявата страна на режещия диск.
- Работното място и зоната около електрическия

инструмент трябва да са свободни от чужди предмети, за да се предотвратят инциденти.
- Важно е заготовките за обработка да са без чужди тела като пирони и винтове.
- Преди пускане в експлоатация електрическият инструмент трябва да бъде свързан към прахоулавяща система с гъвкав, трудно запалим маркуч за прахоулавяне. Прахоулавящата система трябва да се включва автоматично, когато електрическият инструмент бъде включен.
- Когато електрическият инструмент е използва в затворени помещения, той трябва да бъде свързан към прахоулавяща система. За да се отстраняват треските и стърготините, използвайте прахоулавяща система 3200 ha или 2600 ha. Скоростта на потока при накрайника за прахоулавяне трябва да е 20 м/с.
- Автоматичното включване може да се достави като допълнителна принадлежност. Тип ALV 2: № за поръчка 7910 4010, 230-240 V/50 Hz
- При включване на електрическия инструмент, прахоулавящата система се включва със забавяне от около 2-3 секунди. Така се избягва претоварване на Вашия главен предпазител. .
- При изключване на електрическия инструмент, прахоулавящата система се изключва автоматично след 3-4 секунди.
- По този начин остатъчната прах се изсмуква съгласно изискванията на Разпоредбата за опасните материали, като това пести енергия и намалява нивото на шума. Прахоулавящата система се включва само тогава, когато електрическият инструмент бъде включен.
- Не присъединявайте и не разединявайте прахоулавящата система или прахоуловителя, докато електрическият инструмент работи.
- Този електрически инструмент е конструиран само за обработка на дървесина и подобни на дървесина материали. Могат да се използват само оригинални инструменти и принадлежности. Поставете необходимия режещ диск (съгласно стандарта EN 847-1), в зависимост от вида рязане и типа дървесина (масивна дървесина, шперплат или ПДЧ). Следвайте инструкциите за принадлежностите в това ръководство.
- Електрическият инструмент може да се използва само в технически изрядно състояние. Задължително използвайте електрическия инструмент съгласно неговото предназначение и винаги спазвайте указанията, както и цялата информация за безопасност и възможни опасности. Всяка причина за неизправност, особено ако засяга безопасността, трябва да бъде отстранявана незабавно.
- Винаги трябва да се спазват правилата на производителя за безопасност, работа и поддръжка, както и да се съблюдават размерите, посочени в техническите данни.
- Спазвайте всички приложими разпоредби за предотвратяване на злополуки, както и други общопризнати правила за безопасност.
- Електрическият инструмент може да бъде използван, поддържан или ремонтиран само от лица, запознати с оборудването и информирани относно възможните опасности. Неупълномощени промени по електрическия инструмент освобождават производителя от отговорност за щети, произтичащи от тях.
- Електрическият инструмент може да се използва само с оригинални принадлежности и инструменти от производителя.
- Производителят не поема отговорност за щети, възникнали в резултат от неправилна употреба; това.

Обща информация за безопасност

ВНИМАНИЕ! При работа с електрически инструменти трябва да се прилагат следните общи мерки за безопасност, с цел предпазване на потребителя от токов удар, опасност от нараняване и опасност от пожар. Прочетете всички тези указания, преди да работите с този електрически инструмент и запазете указанията за безопасност

Безопасна работа
- Безпорядъкът на работното място увеличава опасността от злополуки.
- Не излагайте електрически инструменти на дъжд.
- Не използвайте електрически инструменти във влажна или мокра среда.
- Осигурявайте отлична осветеност на работното място.
- Не работете с електрически инструменти на места, на които съществува опасност от пожар или експлозия.
- Избягвайте физически контакт със заземени предмети. (напр. тръби, радиатори, електрически печки, хладилници).
- Не позволявайте на други лица, особено деца, да пипат електрическия инструмент или кабела. Дръжте ги далеч от Вашето работно място.
- Електрическите инструменти, които не се използват, трябва да се съхраняват на сухо, заключено и недостъпно за деца място.
- Ще работите по-добре и по-безопасно в рамките на посочените работни характеристики.
- Не използвайте електрически инструменти с малка мощност за тежка работа.
- Не използвайте електрическия инструмент за цели, различни от тези, за които е предназначен.
- Напр. не използвайте ръчен циркуляр за рязане на клони или дънери на дървета.
- Не носете широки дрехи или украшения; те могат да бъдат захванати в движещи се части.
- Ако работите на открито, препоръчително е да носите обувки с подметки срещу хлъзгане.
- Ако сте с дълга коса, носете мрежа за коса.
- Носете предпазни очила.
- Носете дихателна маска при работи, при които се образува прах.
- Ако са налични съединения за прахоулавяне и прахоулавящо устройство, моля уверете се, че те са свързани и се използват правилно.
- Не дърпайте кабела, за да изваждате щепсела от контакта. Пазете кабела от горещина, масла и остри ръбове.
- Използвайте стяги или менгеме, за да закрепвате заготовката. Така тя ще бъде държана по-сигурно, отколкото във Вашата ръка.
- Винаги се уверявайте, че сте стъпили стабилно и не губете равновесие.
- Поддържайте режещия инструмент остър и чист, за да работи по-добре и по-безопасно.
- Следвайте инструкциите относно смазване и смяна на инструменти.
- Проверявайте редовно захранващия проводник на електрическия инструмент и в случай на повреда възлагайте смяната му на квалифициран специалист.
- Проверявайте редовно удължаващите кабели и ги сменяйте, ако са повредени.
- Пазете дръжките сухи, чисти и без масло и грес.
- Уверявайте се, че уредът е изключен, преди да извършвате поддръжка или смяна на инструменти

като режещи дискове, свредла или други обработващи инструменти.
- Преди да включите машината се уверявайте, че всички ключове и инструменти за настройка са отстранени.
- Уверявайте се, че превключвателят е изключен, когато вкарвате щепсела в контакта.
- При работа на открито използвайте само удължаващи кабели, които са одобрени за тази цел.
- Винаги бъдете изключително внимателни, когато работите с електрически инструмент. Не използвайте електрическия инструмент, ако не сте концентрирани.
- Преди следваща употреба на електрическия инструмент, предпазните устройства и други части трябва да бъдат проверявани внимателно, за да се гарантира, че функционират безупречно и правилно.
- Проверете дали всички движещи се части функционират правилно и не заяждат и се уверете, че няма повредени части. Всички части трябва да бъдат монтирани правилно и да отговарят на всички условия, за да се гарантира перфектната работа на електрическия инструмент.
- Повредени предпазни устройства и части трябва да бъдат ремонтирани или сменяни съгласно предписанията от упълномощен специализиран сервиз, освен ако не е посочено друго в ръководството за работа.
- Повредени превключватели трябва да бъдат сменяни в ремонтен сервиз.
- Не използвайте електрически инструменти, ако превключвателят не може лесно да се включва и изключва.
- Използването на различни инструменти и принадлежности може да създаде опасност от наранявания.
- Този електрически инструмент отговаря на приложимите разпоредби за безопасност.
- Ремонти могат да бъдат извършвани само от специалист, който използва оригинални резервни части; в противен случай операторът поема риск от злополуки.

ДОПЪЛНИТЕЛНА ИНФОРМАЦИЯ ЗА БЕЗОПАСНОСТ

1. Предпазни мерки

Предупреждение! Не използвайте повредени или деформирани режещи дискове.

Сменяйте износените вложки на плота.
Използвайте само режещи дискове, препоръчани от производителя и отговарящи на EN 847-1.
Предупреждение! Когато сменяте режещия диск се уверявайте, че широчината на рязане не е по-малка, а широчината на тялото на диска не е по-голяма от широчината на разделящия клин.
Уверявайте се, че сте избрали режещ диск, подходящ за материала, който възнамерявате да режете.
Носете подходяща лична предпазна екипировка, като напр.:
- Защита за слуха, за да намалите опасността от увреждане на слуха
- Дихателна защита, за да намалите опасността от вдишване на опасна прах
- Задължително носете ръкавици, когато боравите с режещи дискове и груби материали

Ако е осъществимо, съхранявайте режещите дискове в отделен куфар.
Свързвайте електрическия инструмент към прахоулавяща система, когато режете дървесина. Отделянето на прах зависи от типа материал, с който работите, възможностите на локалното прахоулавяна предпазител / отклоняваща пластина / водач.
Не използвайте режещи дискове, направени от бързорежеща стомана (HSS стомана). Когато не се

2. Поддръжка и ремонт

Нивото на шума зависи от различни фактори, като напр. качеството на режещите дискове, състоянието на режещия диск и електрическия инструмент. Ако е възможно, използвайте режещи дискове, които са конструирани за намаляване на шума, инспектирайте редовно електрическия инструмент и неговите принадлежности и ги поддържайте в добро състояние, за да намалявате нивото на шума.
Уведомявайте незабавно лицето, отговарящо за сигурността на електрическия инструмент, ако установите дефекти в електрическия инструмент, предпазното оборудване или режещия инструмент.

3. Безопасна работа

Използвайте инструмента или блокчето за бутане, за да прокарвате безопасно заготовката покрай режещия диск.
Не изрязвайте фалцове или канали, без да използвате подходящи предпазни устройства над масата на циркуляра.
Не използвайте този електрически инструмент, за да правите шлицове (врязвания, завършващи в самата заготовка).
Използвайте само режещи дискове, чиято максимална скорост не е по-ниска от максималната скорост на вретеното на циркуляра и са подходящи за материала, който възнамерявате да режете.
При транспортиране на електрическия инструмент винаги използвайте приспособленията за транспортиране. Никога не използвайте предпазните устройства за хващане и транспортиране на уреда.
Уверявайте се, че горната част на режещия диск е покрита, напр. от предпазителя.
Предупреждение! При работа този електрически инструмент създава електромагнитно поле, което при определени условия може да окаже влияние върху активни или пасивни медицински импланти. За да избегнете риска от тежки или фатални наранявания, препоръчваме на лицата с медицински импланти да се консултират със своя лекар и с производителя на медицинския имплант, преди да работят с електрическия инструмент.

ИНФОРМАЦИЯ ЗА БЕЗОПАСНОСТ ПРИ БОРАВЕНЕ С РЕЖЕЩИ ДИСКОВЕ

- Работете с режещи инструменти, само ако знаете как да боравите правилно с тях.
- Винаги съблюдавайте максималната скорост. Максималната скорост, посочена върху режещия инструмент, не бива да се превишава. Съблюдавайте диапазона на скоростта (ако е определен).
- Не използвайте режещи инструменти с пукнатини. Незабавно спирайте от експлоатация напукани режещи инструменти; ремонтирането им е недопустимо.
- Почиствайте захващащите повърхности от замърсявания, грес, масло и вода.
- Винаги боравете внимателно с режещите инструменти. Ако е възможно, съхранявайте ги в тяхната оригинална опаковка или в специален куфар. Носете предпазни ръкавици, за да подобрите захвата си и да намалите опасността от наранявания.
- Преди да работите с режещия инструмент се уверете, че всички предпазни устройства за поставени правилно.
- Преди работа се уверявайте също, че режещият

инструмент, който възнамерявате да използвате, отговаря на техническите изисквания на електрическия инструмент.
- Използвайте доставения режещ диск само за рязане на дървесина, а никога за рязане на метали.

Остатъчни рискове

Електрическият инструмент е конструиран съгласно съвременното ниво на развитие на техниката и приетите правила и стандарти за безопасност. Все пак, по време на работа могат да възникнат остатъчни рискове.
- При неправилно водене на заготовката въртящият се режещ диск създава опасност от нараняване на Вашите пръсти и ръце.
- При неправилно държане или водене на заготовката (напр. при работа без ограничител), изхвърчащи заготовки увеличават опасността от нараняване.
- Излагането на шум увеличава риска за здравето. По време на работа допустимото ниво на шум се превишава. Затова винаги носете лична защитна екипировка, напр. антифони.
- Дефектни режещи дискове могат да причинят наранявания. Проверявайте редовно и преди всяка употреба режещия диск за повреди.
- Работата с електрическия инструмент създава опасности от електрически ток, никога не използвайте неподходящи свързващи електрически проводници.
- Когато използвате допълнителни принадлежности, винаги прочитайте внимателно и спазвайте приложените инструкции за работа.
- Въпреки всички взети предпазни мерки, може да има не явни, остатъчни опасности.
- Чрез спазване на указанията за безопасност, информацията в глава „Употреба по предназначение“ и ръководството за работа като цяло, можете да намалите остатъчните рискове.

Технически данни

Двигател на променлив ток	**220-240 V~ 50Hz**
Мощност	**2000 Вата**
Режим на работа	**S6 20%***
Обороти на празен ход	**4800 min^{-1}**
Твърдосплавен режещ диск	**ø 255 x ø 30 x 2,8 mm**
Брой зъби	**60**
Дебелина на разделящ клин	**2,5 mm**
Размер на масата	**640 x 640 (920) mm**
Височина на рязане макс. 90°	**75 mm**
Височина на рязане макс. 45°	**50 mm**
Регулиране на височината	**0 - 75 mm**
Режещ диск накланящ се	**0 - 45°**
Съединение за изсмукване	**ø 40 mm**
Тегло ок.	**31,5 kg**

ШУМОВИ ХАРАКТЕРИСТИКИ

Стойностите на шума са определени съгласно EN 61029.

Ниво на звуково налягане LpA съгласно EN ISO 11201	**92,6 dB(A)**
Неопределеност K	**3 dB**
Ниво на звукова мощност LWA съгласно EN ISO 3744	**105,6 dB(A)**
Неопределеност K	**3 dB**

Носете защита за слуха.
Въздействието на шум може да причини загуба на слуха. Общи стойности на вибрациите (векторна сума от трите посоки), определени съгласно EN 61029.

преди пускане в експлоатация

Спазвайте инструкциите за безопасност!
Важно: Преди пускане на електрическия инструмент в експлоатация всички предпазни устройства и устройства за безопасност трябва да са монтирани и електрическият инструмент да е свързан към прахоулавяща система. Също така, задължително спускайте предпазителя към заготовката при всяка операция с режещия инструмент.
Преди да включите електрическия инструмент, всички предпазни устройства и устройства за безопасност трябва да са монтирани правилно.
- Уверете се, че режещият диск може да се движи свободно. Проверете дървесината, която вече е била обработвана, за чужди тела (пирони, винтове и т.н.). Отстранете всички чужди тела и свържете електрическия инструмент към заземен контакт. Преди да включите главния превключвател се уверете, че режещият диск е монтиран правилно и всички движещи се части се движат гладко. Предупреждение: Ако имате някакви съмнения, възложете на специалист сглобяването на електрическия инструмент. Прекалено опасно е да се работи въз основа на предположения.

Настройка и работа

Работите по сглобяване и оборудване могат да се извършват само тогава, когато мрежовият щепсел е изваден.
От опаковъчни съображения, електрическият инструмент трябва да бъде сглобен от оператора.
Отворете кутията и отстранете опаковката и стиропорените части.
Извадете включените в доставката отделни части.
Извадете електрическия инструмент от кутията и го поставете на пода. Използвайте парче картон за подложка, за да предпазите пода.
Забележка: Електрическият инструмент е тежък; затова уредът трябва да се изважда от опаковката от двама души.

Монтаж на стойката, фиг. 5/6/7
1. Завийте четирите крака (17) с винтовете (g) и гайките (h) към подпорите (20+21).

m Внимание!
Горните подпори имат продълговат отвор за закрепване към плота!
Обърнете внимание на това, обозначенията A и B винаги да са едно срещу друго.

2. Сега завийте хлабаво долните подпори с винтовете (g) и гайките (h) към краката (фиг. 5).
3. Сега поставете гумените крачета (22) върху краката (фиг. 6).
4. Сега монтирайте целия циркуляр върху долната рамка, като винтовете с шестостенна глава и гайките се завинтят към ъглите. (Фиг. 7)
5. Накрая затегнете всички винтове и гайки на долната рамка.

Монтаж на ръчно колело, фиг. 8

1. Поставете шайбата (a) върху винта (e).
2. След това вкарайте винта в ръкохватката (d) и тогава поставете шайбата (c) върху винта.
3. Монтирайте цялата конструктивна група върху ръчното колело (8) и я осигурете с шестостенната гайка

Настройка на разделящия клин (фиг. 9/10/11)

m **Внимание! Издърпайте щепсела!**

Настройката на разделящия клин (4) трябва да се проверява преди всяко пускане в експлоатация.

1. Настройте режещия диск (5) на макс. дълбочина на рязане, поставете го в положение 0° и го фиксирайте.
2. Изваждане на вложката на плота (6) (фиг. 8)
   m **Внимание! От опаковъчно-технически съображения разделящият клин (6) е монтиран в долното положение преди първото пускане в експлоатация. С машината може да се работи, само ако разделящият клин (6) се намира в горното положение. Монтажът на разделящия клин (6) в горното положение се извършва по следния начин:**
3. Разхлабете фиксиращия лост (23) и поставете разделящия клин (6) в горното положение (фиг. 9)
4. Разстоянието между режещия диск (5) и разделящия клин (6) трябва да е макс. 5 mm. (Фиг. 10)
5. Отново затегнете фиксиращия лост (23) и монтирайте вложката на плота (6)

Монтаж / демонтаж на предпазител на режещия диск (фиг. 12)

1. Поставете предпазителя на режещия диск (2) заедно с винта (24) отгоре върху разделящия клин (4), така че винтът да легне добре в жлеба на разделящия клин (4).
2. Не затягайте винта (24) прекалено силно; предпазителят (2) трябва да остане лесно подвижен.
3. Пъхнете маркуча за изсмукване (3) върху адаптера за изсмукване (26) и накрайника за изсмукване на предпазителя на режещия диск (2).
4. Демонтажът се извършва в обратна последователност.
   Внимание!
   Преди започване на рязането предпазителят на режещия диск (2) трябва да бъде спуснат върху рязания материал.

Монтаж/смяна на режещия диск (фиг. 9/12/13)

1. **Внимание! Издърпайте щепсела и носете предпазни ръкавици.**
2. Демонтирайте предпазителя на режещия диск (2) (фиг. 12)
3. Свалете вложката на плота (6) (фиг. 9)
4. Развийте гайката, като поставите ключ за режещ диск (f) върху гайката, а с друг ключ за режещ диск (f) задържите вала на двигателя (вижте фиг. 13).
5. Внимание! Въртете гайката в посоката на въртене на режещия диск.
6. Свалете външния фланец и изтеглете диска стария режещ диск и вътрешния фланец.
7. Преди монтажа на новия режещ диск внимателно почистете фланците на режещия диск с телена четка.
8. Поставете новия режещ диск в обратна последователност и го затегнете.
   Внимание! Съблюдавайте посоката на движение, режещите ръбове на зъбите трябва да
9. Монтирайте отново вложката на плота (6) и предпазителя на режещия диск (2) и го настройте.
10. Преди да работите отново с циркуляра, трябва да се провери функционирането на предпазните устройства.

Обслужване

Включване, изключване (фиг. 14)

- Чрез натискане на зеления бутон „I“ (11) циркулярът може да бъде включен. Преди започване на рязането изчакайте, докато режещият диск достигне своите максимални обороти.
- За да изключите отново циркуляра, трябва да бъде натиснат червеният бутон „0“ (11).

Настройка на дълбочината на рязане (фиг. 14)

Чрез въртене на ръчното колело за регулиране на височината (8), режещият диск може да бъде настроен на желаната дълбочина на рязане (безстепенно).

- Обратно на часовниковата стрелка: по-малка дълбочина на рязане
- По часовниковата стрелка: по-голяма дълбочина на рязане

Проверете настройката с помощта на пробен разрез.

Настройка на ъгъла (фиг. 14)

С циркуляра с маса могат да се извършват скосени разрези наляво от 0°- 45° спрямо опорната релса.

m Преди всеки разрез се уверявайте, че между опорната релса, линеала за напречно рязане и режещия диск не е възможен сблъсък.

- Разхлабете ръкохватката за фиксиране (9)
- Настройте желания ъгъл на скалата.
- Фиксирайте ръкохватката за фиксиране (9) в желаното положение на ъгъла.

Работа с успоредния ограничител

Настройка на височината на ограничителя (фиг. 15)

- Опорната релса (25) на успоредния ограничител (7) разполага с две различно високи водещи повърхности.
- В зависимост от дебелината на материалите за рязане, опорната релса (25) трябва да бъде използвана различно за дебели материали (над 25 mm дебелина на детайла) и за тънки материали (под 25 mm дебелина на детайла).
- За целта разхлабете винтовете отстрани на успоредния ограничител (7) и избутайте опорната релса (25) върху водача, в зависимост от желаното положение.
- Затегнете отново винтовете.

Монтаж на успореден ограничител (фиг. 16)

- Монтирайте успоредния ограничител (7), като го нахлузите отзад и фиксирате затягащия лост (26) надолу.
- При демонтажа издърпайте затягащия лост нагоре и свалете успоредния ограничител (7).
- Силата на затягане на успоредния ограничител може да се настройва от задната гайка с накатка.

Настройка на широчината на рязане (фиг. 17)

- При надлъжни разрези на дървени детайли трябва да бъде използван успоредния ограничител (7).
- Поставете успоредния ограничител (7) върху направляващата шина (12) вдясно или вляво от режещия диск

- Върху направляващата шина за успореден ограничител (12) има 2 скали (27/28), които показват разстоянието между опорната релса (25) и режещия диск (5).
- Настройте успоредния ограничител (7) до желания размер върху наблюдателното стъкло (29) и фиксирайте с ексцентричния лост за успореден ограничител.

Използване на разширителя на плота (фиг. 18)
- При особено широки детайли винаги трябва да се използва разширителят на плота (14).
- Разхлабете затягащия лост (30) и изтеглете разширителя на плота толкова навън, че детайлът за рязане да може да легне върху него, без да се преобърне.

Напречен ограничител (фиг. 19)
- Вкарайте напречния ограничител (13) в един канал (31 a/b) на плота за рязане.
- Разхлабете ръкохватката за фиксиране (32).
- Завъртете напречния ограничител (13), докато желаният ъгъл бъде настроен. Стрелката на напречния ограничител показва настроения ъгъл.
- Затегнете отново ръкохватката за фиксиране (32).

Експлоатация

Указания за работа

След всяка нова настройка препоръчваме пробен разрез, за да проверите настроените размери.
След включване на циркуляра изчакайте, докато режещият диск достигне своите максимални обороти, преди да извършите разреза.

Осигурявайте дълги детайли срещу преобръщане в края на рязането (напр. ролкови стойки и др.)
Внимание при подрязване.
Използвайте уреда само с прахоулавяне. Проверявайте и почиствайте редовно каналите за изсмукване.

Извършване на надлъжни разрези (фиг. 20)

Тук даден детайл се разрязва по дължина.
Един ръб на детайла се притиска към успоредния ограничител (7), докато плоската страна лежи върху плота за рязане (1).
Предпазителят на режещия диск (2) трябва винаги да бъде спуснат върху детайла.
Работната позиция при надлъжно рязане не бива никога да е на една линия с хода на разреза.
- Настройте успоредния ограничител (7) според височината на детайла и желаната широчина.
- Включете циркуляра
- Поставете ръце със затворени пръсти плоско върху детайла и бутайте детайла по успоредния ограничител (7) по продължение на режещия диск (5).
- Странично водене с лявата или дясната ръка (в зависимост от позицията на успоредния ограничител) само до предния ръб на предпазителя на режещия диск (2).
- Винаги избутвайте детайла до края на разделящия клин (4).
- Отрязъкът от детайла остава да лежи върху плота за рязане (1), докато режещият диск (5) отново достигне положение на покой.
- Осигурявайте дълги детайли срещу преобръщане в края на рязането! (напр. ролкови стойки и др.)

Рязане на тесни детайли (фиг. 21)

Надлъжни разрези на детайли с широчина под 120 mm трябва непременно да се извършват с помощта на инструмент за бутане (16). Инструментът за бутане не е включен в обема на доставката. Незабавно подменяйте износен, съотв. повреден инструмент за бутане.
- Настройте успоредния ограничител според предвидената широчина на детайла.
- Бутайте детайла напред с двете ръце, в зоната на режещия диск непременно използвайте инструмент за бутане (16) като помощно средство за бутане.
- Винаги избутвайте детайла до края на разделящия клин.

Извършване на напречни разрези (фиг. 22)
- Вкарайте напречния ограничител (13) в един от двата канала (31a/b) на плота за рязане и го настройте на желания ъгъл. Ако режещият диск (5) трябва допълнително да бъде поставен под наклон, тогава трябва да се използва каналът (31a) , който не позволява контакт на Вашата длан и на напречния ограничител с предпазителя на режещия диск.
- Използвайте опорна релса.
- Притиснете детайла здраво към напречния ограничител (13).
- Включете циркуляра.
- Бутайте напречния ограничител (13) и детайла по посока на режещия диск, за да извършите разреза.
  Внимание:
  Винаги дръжте здраво водения детайл, никога свободния детайл, който се отрязва.
- Винаги бутайте напречния ограничител (13) толкова напред, че детайлът да бъде напълно отрязан.
- Отново изключете циркуляра. Отстранявайте отпадъка едва тогава, когато режещият диск спре.

Извършване на скосени разрези (фиг. 23)

Скосените разрези по правило се извършват при използване на успоредния ограничител (7).
- Настройте режещия диск на желания ъгъл.
- Настройте надлъжния ограничител (7) според широчината и височината на детайла.
- Извършете разреза според широчината на детайла

Рязане на плочи от дървесни частици

За да избегнете нащърбване на ръбовете при ря зане на плочи от дървесни частици, режещият диск (5) не трябва да е настроен по-високо от 5 mm над дебелината на детайла.

ТРАНСПОРТИРАНЕ

- Преди транспортиране изключвайте електро - захранването и изваждайте щепсела от контакта.
- Не носете устройството за удължителите на масата.
- Предпазвайте електрическия инструмент от удари, сътресения и силни вибрации, напр. по време на транспортиране в превозни средства.
- Също така, осигурявайте електрическия инструмент срещу плъзгане и обръщане.

Транспортиране без долна рамка (фиг. 24)
1. Изтеглете разширителя на плота (14) навън.
2. Обърнете машината върху колелата (32)
3. Хванете машината за дръжката на разширителя на плота (14) и я теглете след себе си.

ПОДДРЪЖКА

Проверявайте преди и след всяка употреба електрическия инструмент и неговите принадлежности (напр. адаптер за инструмент) за износване и повреди. При необходимост ги подменяйте с нови съгласно инструкциите в това ръководство. Когато

правите това, моля съблюдавайте общите технически изисквания.
Проверявайте редовно режещия диск. Използвайте само остри режещи дискове без пукантини и деформации. Използвайте само инструменти, отговарящи на европейския стандарт EN 847-1.
Подменяйте износените вложки на плота незабавно с нови от същия тип.
Винаги поддържайте плота на масата чист от смола

СЪХРАНЕНИЕ

Почиствайте електрическия инструмент, както е описано в раздела **„Почистване“**.
Съхранявайте електрическия инструмент и неговите принадлежности на тъмно, сухо, незамръзващо, добре проветрявано и недостъпно за деца място. Идеалната температура за съхранение е между 10 и 30°C.
Поставяйте кабела на стойката за кабел от задната страна на електрическия инструмент, когато той не се използва. Покривайте електрическия инструмент, за да го предпазите от прах и влага.
Съхранявайте ръководството за работа при електрическия инструмент.
ЗАБЕЛЕЖКА: Следвайте това ръководство за работа, за да проверите електрическия инструмент за евентуално износване и повреди, преди да го използвате отново.

Електрическо свързване

Монтираният електрически двигател е свързан и готов за работа. Свързването отговаря на приложимите изисквания на VDE и DIN.
Електрическото захранване, осигурено от клиента, и използваният свързващ кабел също трябва да отговарят на тези изисквания.

Дефектни свързващи електрически кабели
Свързващите електрически кабели често подлежат на повреди на изолацията.
Причини за това могат да бъдат:
Места на притискане, които възникват, когато свързващите кабели са прокарани през отвори на прозорци или врати.
прокарване на свързващите кабели.
Места на прерязване при прегазване на свързващия кабел.
Повреди на изолацията при дърпане на кабела за изваждане от стенен контакт.
Пукнатини, причинени поради стареене на изолацията.
Такива дефектни свързващи електрически кабели не бива да се използват повече и могат да бъдат опасни за живота поради възможните повреди на изолацията.

Проверявайте редовно свързващите електрически кабели за повреди. При проверката се уверявайте, че свързващият кабел не е свързан към електрозахранването. Свързващите електрически кабели трябва да отговарят на приложимите изисквания на VDE и DIN. Използвайте само свързващи кабели, носещи маркировката H 07 RN. Законово изискване е свързващите кабели да имат етикет с означение на типа.
AC двигател (двигател за променлив ток)
• Захранващото напрежение трябва да е 230 волта – 50 Hz.
Удължаващите кабели трябва да имат напречно сечение от 1,5 мм2, когато са по-къси от 25 м и минимално напречно сечение от 2,5 мм2, когато са по-дълги от 25 м.
• Свързването към мрежата се осигурява с предпазител 16 A (бавнодействащ).

Свързвания и ремонти по електрическото оборудване могат да се извършват само от квалифицирани електротехници.
Моля посочвайте следните данни при запитвания.
• Производител на двигателя
• Тип на тока на двигателя
• Данни, отпечатани върху типовата табелка на машината.
При връщане на двигателя изпращайте целия задвижващ блок, вкл. превключвателя.
Спазвайте инструкциите за безопасност!

Отстраняване на неизправности

Неизправност	Възможна причина	Отстраняване
1. Режещият диск се разхлабва след включване на двигателя	Прекалено леко затегната закрепваща гайка	Затегнете закрепващата гайка с дясна резба
2. Двигателят не се задвижва	a) Отказ на мрежов предпазител	a) Проверете мрежовия предпазител
	b) Дефектен удължаващ проводник	b) Подменете удължаващия проводник
	c) Връзките към двигателя или превключвателя не са наред	c) Възложете проверка от електротехник
	d) Дефектен двигател или превключвател	d) Възложете проверка от електротехник
3. Грешна посока на въртене на двигателя	a) Дефектен кондензатор	a) Възложете проверка от електротехник
	b) Неправилно свързване	b) Възложете на електротехник да обърне полярността на стенния контакт
4. Двигателят няма мощност, предпазителят се задейства	a) Сечението на удължаващия проводник не е достатъчно	a) Вижте Електрическо свързване
	b) Претоварване поради затъпен режещ диск	b) Сменете режещия диск
5. Нагорели места по повърхността на рязане	a) Затъпен режещ диск	a) Заточете, сменете режещия диск
	b) Неподходящ режещ диск	b) Сменете режещия диск

scheppach

scheppach Fabrikation von Holzbearbeitungsmaschinen GmbH

EG Konformitätserklärung

CE

DE	erklärt folgende Konformität gemäß EU-Richtlinie und Normen für den Artikel
GB	hereby declares the following conformity under the EU Directive and standards for the following article
FR	déclare la conformité suivante selon la directive UE et les normes pour l'article
IT	dichiara la seguente conformità secondo le direttive e le normative UE per l'articolo
CZ	prohlašuje následující shodu podle smernice EU a norem pro výrobek
HU	az EU-irányelv és a vonatkozó szabványok szerinti következo megfeleloségi nyilatkozatot teszi a termékre
HR	ovime izjavljuje da postoji sukladnost prema EU-smjernica i normama za sljedece artikle
RO	declară următoarea conformitate corespunzător directivelor şi normelor UE pentru articolul
TR	Normları geregince asagıdaki uygunluk açıkla masını sunar.
FIN	vakuuttaa täten, että seuraava tuote täyttää ala esitetyt EU-direktiivit ja standardit
PL	deklaruje, ze produkt jest zgodny z nastepujacymi dyrektywami UE i normami
SLO	izjavlja sledeco skladnost z EU-direktivo in normami za artikel
SK	prehlasuje nasledujúcu zhodu podla smernice EU a noriem pre výrobok
EST	kinnitab järgmist vastavus vastavalt ELi direktiivi ja standardite järgmist artiklinumbrit
LT	pareiškia, taip atitiktis pagal ES direktyvos ir standartai šį straipsnį
LV	apliecina šādu saskaņā ar ES direktīvu atbilstības un standarti šādu rakstu
NL	verklaart hierbij dat het volgende artikel voldoet aan de daarop betrekking hebbende EG-richtlijnen en normen
RUS	заявляет о соответствии товара следующим директивам и нормам ЕС
PT	declara o seguinte conformidade com a Directiva da UE e as normas para o seguinte artigo
ES	declara la conformidad siguiente según la directiva la UE y las normas para el artículo
DK	erklærer hermed, at følgende produkt er ioverensstemmelse med nedenstående EUdirektiver og standarder:
SE	försäkrar härmed följande överensstämmelse enligt EU-direktiv och standarder för följande artikeln
NO	erklærer herved følgende samsvar under EU-direktiv og standarder for følgende artikkel
BG	декларира съответното съответствие съгласно Дирек-тива на ЕС и норми за артикул

Tischkreissäge -HS105

	2009/105/EC
	2006/95/EC
	2006/28/EC
	2005/32/EC
X	2014/30/EU
	2004/22/EC
	1999/5/EC
	97/23/EC
	90/396/EC
X	2011/65/EU

	89/686/EC_96/58/EC	
X	2006/42/EC	
	X	**Annex IV** TÜV SÜD Product Service GmbH Notified Body: Ridlerstraße 65 D-80339 München Germany Notified Body No.: 0123 Reg. No.: M6A 15 04 44390 938
	2000/14/EC_2005/88/EC	
		Annex V
		Annex VI Noise: measured L_{WA} = xx dB(A); guaranteed L_{WA} = xx dB(A) Notified Body: Notified Body No.:
	2004/26/EC	
	Emission. No:	

Standard references: EN 61029-1:2009/A11:2010 ; EN 61029-2-1:2012 ; EN 55014-1:2006/A2:2011 ; EN 55014-2:1997/A2:2008; EN 61000-3-2:2014 ; EN 61000-3-11:2000

Ichenhausen, den 12.08.2015

M. Bindhammer

Unterschrift / Markus Bindhammer / Technical Director

Art.-No. 390134958
Subject to change without notice

Documents registar: Georg Kohler
Günzburger Str. 69, D-89335 Ichenhausen

scheppach

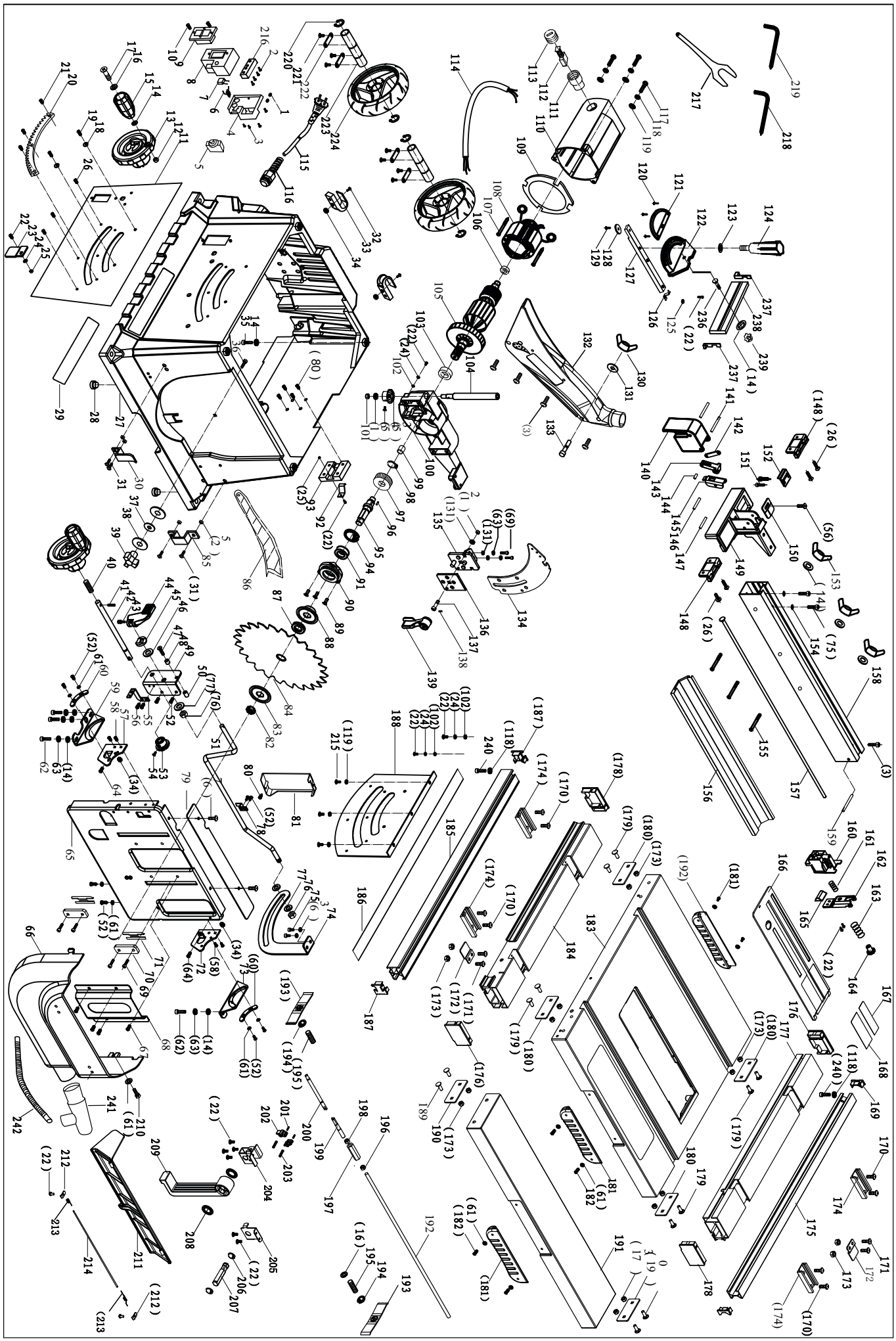

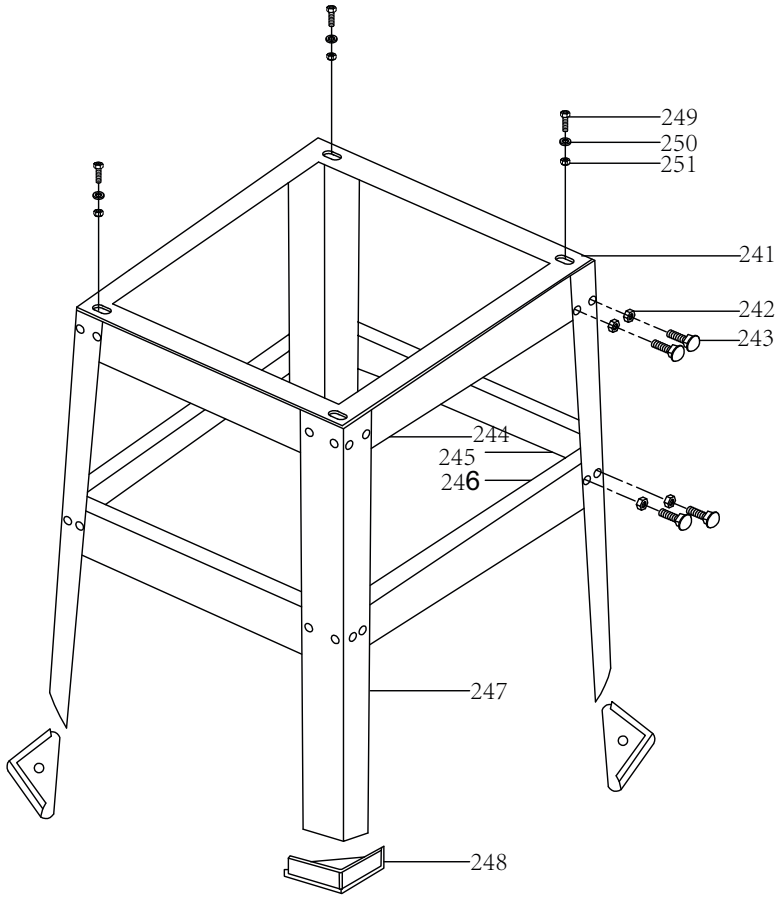
249
250
251
241
242
243
244
245
246
247
248

Offensichtliche Mängel sind innerhalb von 8 Tagen nach Erhalt der Ware anzuzeigen, andern falls verliert der Käufer sämtliche Ansprüche wegen solcher Mängel. Wir leisten Garantie für unsere Maschinen bei richtiger Behandlung auf die Dauer der gesetzlichen Gewährleistungsfrist ab Übergabe in der Weise, dass wir jedes Maschinenteil, dass innerhalb dieser Zeit nachweisbar in Folge Material- oder Fertigungsfehler unbrauchbar werden sollte, kostenlos ersetzen. Für Teile, die wir nicht selbst herstellen, leisten wir nur insoweit Gewähr, als uns Gewährleistungsansprüche gegen die Vorlieferanten zustehen. Die Kosten für das Einsetzen der neuen Teile trägt der Käufer. Wandlungs- und Minderungsansprüche und sonstige Schadensersatzansprüche sind ausgeschlossen.

Warranty GB

Apparent defects must be notified within 8 days from the receipt of the goods. Otherwise, the buyerís rights of claim due to such defects are invalidated. We guarantee for our machines in case of proper treatment for the time of the statutory warranty period from delivery in such a way that we replace any machine part free of charge which provably becomes unusable due to faulty material or defects of fabrication within such period of time. With respect to parts not manufactured by us we only warrant insofar as we are entitled to warranty claims against the upstream suppliers. The costs for the installation of the new parts shall be borne by the buyer. The cancellation of sale or the reduction of purchase price as well as any other claims for damages shall be excluded.

Garantie FR

Les défauts visibles doivent être signalés au plus tard 8 jours après la réception de la marchandise, sans quoi l'acheteur perd tout droit au dédommagement.
Nous garantissons nos machines, dans la mesure où elles sont utilisées de façon conforme, pendant la durée légale de garantie à compter de la réception, sachant que nous remplaçons gratuitement toute pièce de la machine devenue inutilisable du fait d'un défaut de matière ou d'usinage durant cette période. Toutes les pièces que nous ne fabriquons pas nous-mêmes ne sont garanties que si nous avons la possibilité d'un recours en garantie auprès des fournisseurs respectifs. Les frais de main d'œuvre occasionnés par le remplacement des pièces sont à la charge de l'acquéreur. Tous droits à rédhibition et toutes prétentions à une remise ainsi que tous autres droits à dommages et intérêts sont exclus

Garanzia IT

Vizi evidenti vanno segnalati entro 8 giorni dalla ricezione della merce, altrimenti decadono tutti i diritti dellíacquirente inerenti a vizi del genere. Appurato un impiego corretto da parte dellíacquirente, garantiamo per le nostre macchine per tutto il periodo legale di garanzia a decorrere dalla consegna in maniera tale che sostituiamo gratuitamente qualsiasi componente che entro tale periodo presenti dei vizi di materiale o di fabbricazione tali da renderlo inutilizzabile. Per componenti non fabbricati da noi garantiamo solo nella misura nella quale noi stessi possiamo rivendicare diritti a garanzia nei confronti dei nostri fornitori. Le spese per il montaggio dei componenti nuovi sono a carico dellíacquirente. Sono escluse pretese di risoluzione per vizi, di riduzione o ulteriori pretese di risarcimento danni.

Garantie NL

Zichtbare gebreken moeten binnen de 8 dagen na ontvangst van de goederen worden gemeld, zo niet verliest de verkoper elke aanspraak op grond van deze gebreken. Onze machines worden geleverd met een garantie voor de duur van de wettelijke garantietermijn. Deze termijn gaat in vanaf het moment dat de koper de machine ontvangt. De garantie houdt in dat wij elk onderdeel van de machine dat binnen de garantietermijn aantoonbaar onbruikbaar wordt als gevolg van materiaal- of productiefouten, kosteloos vervangen. De garantie vervalt echter bij verkeerd gebruik of verkeerde behandeling van de machine. Voor onderdelen die wij niet zelf produceren, geven wij enkel de garantie die wij zelf krijgen van de oorspronkelijke leverancier. De kosten voor de montage van nieuwe onderdelen vallen ten laste van de koper. Eisen tot het aanbrengen van veranderingen of het toestaan van een korting en overige schadeloosstellingsclaims zijn uitgesloten.

Garantía ES

Los defectos evidentes deberán ser notificados dentro de 8 días después de haber recibido la mercancía, de lo contrario el comprador pierde todos los derechos sobre tales defectos. Garantizamos nuestras máquinas en caso de manipulación correcta durante el plazo de garantía legal a partir de la entrega. Sustituiremos gratuitamente toda pieza de la máquina que dentro de este plazo se torne inútil a causa de fallas de material o de fabricación. Las piezas que no son fabricadas por nosotros mismos serán garantizadas hasta el punto que nos corresponda garantía del suministrador anterior. Los costes por la colocación de piezas nuevas recaen sobre el comprador. Están excluidos derechos por modificaciones, aminoraciones y otros derechos de indemnización por daños y perjuicios.

Garantia PT

Para este aparelho concedemos garantia de 24 meses. A garantia cobre exclusivamente defeitos de matérial ou de fabricação. Peças avariadas são substituidas gratuitamente. cabe ao cliente efetuar a substituição. Assumimos a garantia unicamente de peças genuinas.
Não há direito à garantia no caso de: peças de desgaste, danos de transporte, danos causados pelo manejo indevido ou pela desatenção as instruções de serviço, falhas da instalação elétrica por inobservançia das normas relativas á electricidade. Além disso, a garantia só poderá ser reinvidicada para aparelhos que não tenham sido consertados por lerceiros. O cartão de garantia só vale em conexão com a fatura.

Garanti NO

Åpenbare mangler skal meldes innen 8 dager etter at varen er mottatt, ellers taper kunden samtlige krav pga slik mangel. Vi gir garanti for at våre maskiner ved riktig behandling under den rettslige garantitidens varighet, fra overlevering, på den måten at vi erstatter kostnadsfritt hver maskindel, som innen denne tiden påviselig er ubrukbar som følge av material- eller produksjonsfeil. For deler som vi ikke produserer selv, yter vi garanti kun i den utstrekning som garantikrav mot underleverandør tilkommer oss. Kjøperen bærer kostnadene ved montering av nye deler. Endrings- og verditapskrav og øvrige skadeerstatningskrav er utelukkede.

Takuu FI

Ilmeisistä puutteista tulee ilmoittaa kahdeksan päivän kuluessa tavaran vastaanottamisesta. Muutoin ostaja ei voi vaatia korvausta ko. puutteista. Annamme takuun oikein käsitellyille koneillemme lakisääteiseksi takuuajaksi tavaran luovutuksesta alkaen siten, että vaihdamme korvauksetta minkä tahansa koneenosan, joka osoittautuu tämän ajan kuluessa käyttökelvottomaksi raaka-aine- tai valmistusvirheestä johtuen. Osille, joita emme valmista itse, annamme takuun vain mikäli osien toimittaja on antanut niistä takuun meille. Uusien osien asennuskus tannukset maksaa ostaja. Purku- ja vähennysvaatimukset ja muut vahingonkorvausvaatimukset eivät tule kysymykseen.

Garanti SE

Med denna maskin följer en 24 månaders garanti. Garantin täcker endast material- och konstruktionsfel. Defekta delar ersätts utan omkostningar, men kunden står för installationen. Vår garanti täcker endast orginal-delar. Anspråk på garanti öreligger inte för: garantin täcker ej, transportskador, skador orsakade av felaktig behandling och då skötselföreskrifter inte beaktats. Vidare kan garantikrav endast ställas för maskiner som inte har reparerats av tredje part.

Záruka SK

Zrejmé vady musia byť predstavené v priebehu 8 dni po obdržaní tovaru, ináč zákazník stratí všetky nároky týkajúce sa takejto vady. Ponúkame záruku na naše aparáty, ktoré sú správne používané počas zákonného termínu záruky tak, že bezplatne vymeníme každú časť aparátu, ktorá sa v priebehu tohto času môže stať dokázateľne nefunkčnou dôsledkom materiálnej či výrobnej vady. Na časti ktoré sami nevyrábame, poskytujeme záruku iba v rozsahu, v ktorom nám prísluší nárok na záručné plnenie k subdodávateľovi. Za trovy týkajúce sa inštalácie novej súčiastky je zodpovedný zákazník. Nárok na výmenu tovara, na zľavu a iné nároky na nahradenie škody sú vylúčené.

Garancija SI

Očitne pomanjkljivosti je potrebno naznaniti 8 dni po prejemu blaga, v nasprotnem primeru izgubi kupec vse pravice do garancije zaradi takšnih pomanjkljivosti. Za naše naprave dajemo garancijo ob pravilni uporabi za čas zakonsko določenega roka garancije od predaje in sicer na takšen način, da vsak del naprave brezplačno nadomestimo, za katerega bi se v tem roku izkazalo, da je zaradi slabega materiala ali slabe izdelave neuporaben. Za dele, ki jih sami ne izdelujemo, jamčimo samo toliko, kolikor zahteva garancija drugih podjetij. Stroški za vstavljanje novih delov nosi kupec. Zahteve za spreminjanje in zmanjšanje ter ostale zahteve za nadomestilo škode so izključene.

Szavatosság HU

A nyilvánvaló hibákat ki kell jelenteni számított 8 napon belül az áruk, különben a vevő elveszti minden igényt az ilyen hibák. Kínálunk garanciát a gépeinket a megfelelő kezelés időtartamának hallgatólagos garancia a szállítás időpontját oly módon, hogy cserélje ki minden egyes része ezen idő alatt észlelhető a sorban anyag-vagy gyártási legyen hiábavaló, ingyen. Az alkatrészeket, hogy nem termel magunkat, hogy csak olyan garanciát, hiszen jogosultak jótállási igények beszállítókkal szemben. A költségek beillesztése az új részek a vevőnek. Átalakítása és csökkentése követelések és egyéb kártérítési igények ki vannak zárva.

Garancija HR

Vidljive štete se moraju prijaviti u roku od 8 dana od primitka robe U suprotnom slučaju kupac gubi pravo na reklamaciju. Mi jamčimo za naše strojeve u slučaju ispravnog postupanja tijekom perioda zakonskog jamstva tako što zamijenjujemo besplatno bilo koji dio stroja koji dokazano postane neupotrebljiv uslijed neispravnog materijala ili grešaka u proizvodnji u tom vremenskom periodu Za dijelove koje mi nismo proizveli jamčimo samo ukoliko imamo pravo na reklamaciju prema dobavljačima Troškove za ugradnju novih dijelova snosi kupac Molbe za smanjenjem cijene kao i sve druge reklamacije zbog šteta su isključene.

Záruka CZ

Viditelné vady jsou poukazatelné během 8 dní od obdržení zboží, jinak ztrácí zákazník všechny nároky týkající se takovýchto vad. Poskytujeme záruku na naše stroje, s kterými je správně zacházeno, na dobu zákonnné záruční lhůty začínající od doručení tak, že bezplatně vyměníme každou část stroje, která se během této doby může stát prokazatelně nepoužitelnou následkem materiálové či výrobní vady. Na díly, které sami neopravujeme, poskytujeme záruku pouze v rozsahu , v němž nám přísluší nárok na záruční plnění vůči subdodavateli . Náklady na instalaci nového dílu nese zákazník. Nárok na výměnu zboží, na slevu a jiné nároky na odškodnění jsou vyloučené.

Gwarancja PL

Wszelkie uszkodzenia muszą być zgłaszane w przeciągu 8 dni od daty otrzymania towaru, w przeciwnym wypadku, prawo do reklamacji wygasa. Gwarantujemy, że w czasie trwania gwarancji wymienimy wszelkie części maszyny, które okażą się niesprawne na skutek wad materiału z jakiego zostały wykonane lub błędów w produkcji bez dodatkowych opłat pod warunkiem, że maszyna będzie obsługiwana zgodnie z zaleceniami. W odniesieniu do części nie produkowanych przez nas, gwarancja obowiązuje tylko w przypadku naszych dostawców. Koszty instalacji nowych części są ponoszone przez klienta. Odszkodowania wynikłe z uszkodzeń maszyny oraz redukcje ceny zakupu maszyny w ramach reklamacji nie będą rozpatrywane.

Garanție RO

Defecte evidente trebuie să fie raportate în termen de 8 zile de la primirea de bunuri, altfel cumpărătorul pierde toate cererile pentru astfel de defecte. Oferim o garanție de pe mașinile noastre cu un tratament adecvat pe durata unei garanții implicite de la data de livrare în așa fel încât vom înlocui fiecare parte în acel moment detectabil într-un rând în material sau manoperă ar fi inutil, gratuit. Pentru părțile care nu ne produc, vom face doar o astfel de garanție, așa cum avem dreptul la pretenții de garanție împotriva furnizorilor. Costurile pentru introducerea de piese noi la cumpărător. Conversie și reducerea creanțe și alte cererile de despăgubire sunt excluse.

Garantii EE

Ilmselgetest vigadest tuleb teatada 8 päeva jooksul pärast kauba kättesaamist, vastasel juhul kaotab ostja kõik õigused garantiile nimetatud vigade tõttu. Õige käsitsemise korral anname oma masinatele garantii seadusega ettenähtud ajaks alates kauba üleandmisest nii, et vahetame tasuta välja kõik masina osad, mis nimetatud aja jooksul peaks muutuma kasutuskõlbmatuks materjali- või tootmisvea tõttu. Osade eest, mida me ise ei tooda, anname garantii vaid selles osas, mis tarnija on meile garanteerinud. Uute osade paigaldamise kulud kannab ostja. Muutmis- ja amortisatsiooninõuded ning muud kahjutasunõuded välistatakse.

Garantija LV

Acīmredzami defekti ir jāpaziņo 8 dienu laikā no preces saņemšanas. Pretējā gadījumā pircēja tiesības pieprasīt atlīdzību par šādiem defektiem ir spēkā neesošas. Mēs dodam garantiju savām iekārtām, ja pircējs pret tām atbilstoši izturas garantijas laikā. Mēs apņemamies bez maksas piegādāt jebkuru rezerves daļu, kas iespējams kļuvusi nelietojama bojātu materiālu vai ražošanas defek tu dēļ šajā laika periodā. Attiecībā uz rezerves daļām, kuras nav mūsu ražotas, mēs garantējam tikai gadījumā, ja mums ir garantija no saviem piegādātājiem. Jauno detaļu uzstādīšanas izmaksas ir jāuzņemas pircējam. Pirkuma atcelšana vai pirkuma cenas samazināšana, kā arī jebkuras citas prasības par bojājumu atlīdzināšanu netiek izskatītas.

Garantija LT

Dėl akivaizdžiai matomų defektų turi būti informuota per 8 dienas nuo įrenginio gavimo momento. Kitu atveju pirkėjo teisė reikšti pretenziją dėl šių defektų yra negaliojanti. Savo įrenginiams mes garantuojame įstatymo nustatytą pilną aptarnavimą garantinio laikotarpio metu, jei yra laikomasi gamintojo-vartotojo susitarimo ir mes pažadame nemokamai pakeisti bet kurias mašinos dalis, sugedusias dėl blogos medžiagos ar gamyklinio broko. Mes neatsakome už dalis, pagamintas ne mūsų ir jūsų gautas iš kito tiekėjo. Naujų dalių montavimo kaštai yra pirkėjo atsakomybė. Pirkimo nutraukimas ar pirkimo kainos sumažinimas, kaip ir bet kurios kitos pretenzijos dėl nuostolių nebus patenkinamos.

Ábyrgð IS

Augljósar skemmdir verður að tilkynna innan 8 daga frá viðtöku vörunnar. Annars er réttur kau panda um bætur vegna slíka skemmda ógildur. Við ábyrgjumst, í tilfelli réttrar meðhöndlunar yfir lögbundið ábyrgðartímabil frá afhendingu, að við skiptum um hvern vélarhlut án kostnaðar sem ónothæfur er vegna gallaðs efnis eða skemmda í framleiðslu innan ákveðins tímabils. Af því er tekur til hluti sem ekki eru framleiddir af okkur, ábyrgjumst við af því leiti aðeins að við eigum rétt á ábyrgðarkröfum gagnvart birgðasölum. Kostnaður vegna uppsetningar á nýjum hlutum skal falla í skaut kaupanda. Ógilding sölu eða afsláttur á kaupverði sem og aðrar kröfur vegna skemmda eru undanskildar.

Garanti TR

Apaçık kusurları malların alınmasından 8 gün içinde bildirilmesi gerekir, aksi takdirde alıcı bu kusurları için tüm talepler kaybeder. Biz ücretsiz, yararsız olmalıdır malzeme veya işçilik üst üste saptanabilir bu süre içinde her bir parça takmadan böyle bir şekilde teslim tarihinden itibaren zımni garanti süresine uygun tedavi ile makinelerde bir garanti veriyoruz. Biz tedarikçiler karşı garanti talepleri hakkı olarak kendimizi üretmek değil bu parça için, biz, sadece teminat olun. Alıcıya yeni parçaların yerleştirilmesi için maliyetleri. Dönüşüm ve azaltma iddiaları ve diğer tazminat talepleri dahil değildir.

гаранция BG

Очевидни недостатъци трябва да бъдат докладвани в рамките на 8 дни от получаването на стоки, в противен случай купувачът губи всякакви претенции за такива дефекти. Предлагаме гаранция на нашите машини с правилното лечение на срока на действие на косвена гаранция от датата на доставка по такъв начин, че ние замени всяка част в рамките на това време открива в един ред в материала или изработката трябва да бъде безполезно, безплатно. За части, които ние не се произвеждат, ние правим само като гаранция, като имаме право на гаранционни искове срещу доставчици. Разходите за вмъкване на нови части на купувача. Преобразуване и намаляване вземания и други исковете за обезщетения, са изключени.

Гарантия RU

Об очевидных дефектах необходимо уведомить в течение 8 дней после получения товара. В ином случае все претензии покупателя по таким дефектам не принимаются. Мы предостав ляем гарантию на наши машины при условии правильного обращения с ними. Гарантия дей ствует с момента передачи машины в течение установленного законом гарантийного срока. В течение этого времени мы гарантируем бесплатную замену любой части машины, если они стали непригодны к использованию в результате доказуемых ошибок в применяемых материалах или при изготовлении. На части машины, которые мы не изготавливаем сами, мы предоставляем гарантии в той мере, насколько нас касаются рекламационные претензии к изготовителям. Расходы по замене деталей несет покупатель. Претензии на расторжение договора купли-продажи, штрафы и прочие требования о возмещении ущерба исключаются.

Garantie BE-VLG

Zichtbare gebreken moeten binnen 8 dagen na ontvangst van de goederen worden gemeld, anders verliest de koper elk recht op aanspraak voor dergelijke gebreken. Bij een juiste behandeling van onze machines en gedurende de wettelijke garantietermijn vanaf de aflevering bieden wij garantie door elk machineonderdeel, dat tijdens deze periode door materiaal- of productiefouten onbruikbaar zou worden, gratis te vervangen. Voor onderdelen die wij niet zelf produceren, bieden wij enkel garantie in de mate die de toeleveranciers ons bieden. De kosten voor de plaatsing van de nieuwe onderdelen draagt de koper. Aanspraken voor wijzigingen, waardevermindering en overige schadeloosstelling zijn uitgesloten.