Güde GmbH & Co. KG • Birkichstraße 6 • D-74549 Wolpertshausen
Tel.: 07904/700-0 • Fax: 07904/700-250 • info@guede.com

Heissluftgebläse - Artikel: 58121, Serie: FSL58121-01

HEISSLUFTGEBLÄSE HLG 650-2000 LCD

EAN: 4015671508171

Gilt für folgende Seriennummern (die 5 ersten Ziffern):
60428 61571

Beschreibung:
Das Heissluftgebläse mit dem kompakten Design bietet eine Vielzahl von Anwendungsgebieten. Die einfache und Handhabung und die stufenlose digitale LCD-Temperatureinstellung garantiert ein perfektes Arbeitsergebnis. - Ergonomischer Anti-Rutsch-Handgriff mit Softgrip Auflage - Temperaturbeständiges Kunststoffgehäuse - Große Auflage für sichere und stationäre Arbeiten - 2-stufiges Gebläse - Variabel digitale Temperatureinstellung über LCD-Display - LCD-Temperaturanzeige - Elektronischer Thermostat für konstante Temperaturkontrolle - Überhitzungsschutz - Wechselbare Vorsatzdüsen - 3 m Gummikabel Lieferumfang: - 4x Vorsatzdüsen (58222, 58223, 58224, 58225) - Farbkratzer - hochwertiger Transportkoffer Optionales Zubehör: - Art.-Nr. 58220: Düsenset Heissluftgebläse 5 tlg. - Art.-Nr. 58221: Reduzierdüse 9 mm - Art.-Nr. 58222: Breitstrahldüse - Art.-Nr. 58223: Reduzierdüse - Art.-Nr. 58224: Reflektordüse - Art.-Nr. 58225: Abstrahldüse Technische Daten: Netzspannung: 230 V Frequenz: 50 Hz Schutzklasse: II Motorleistung (P1): 2000 W Luftmenge Stufe 1: 250 l/min Luftmenge Stufe 2: 500 l/min Lufttemperatur Stufe 1: 50 °C Lufttemperatur Stufe 2: 50 - 650 °C Kabellänge: 3 m Kabelart: H05RN-F Gewicht: Gewicht ohne Kabel: 0,8 kg Bruttogewicht: 2,3 kg

Ersatzteilliste zu: 58121 / FSL58121-01

VMg = verbaute Menge
RG = Rabattgruppe

Bild	Ersatzteilnr.	Bezeichnung	VMg	RG	Preis € excl. MwSt	UVP € incl. MwSt
1	58121-01001	HITZESCHUTZ	1	1	2,94	3,50
2	58121-01002	PLATINE INKL. LCD- DISPLAY	1	5	15,04	17,90
3	58121-01003	STUFENSCHIEBER	1	1	0,63	0,75
4	58121-01004	TASTENFELD	1	1	1,01	1,20
5	58121-01005	STUFENREGLER	1	1	4,12	4,90
ohne Abb.	58121-01006	FARBKRATZER	1	1	2,44	2,90
ohne Abb.	58121-01007	DÜSENSET 4TLG.	1	1	4,62	5,50
ohne Abb.	58121-01008	ERSATZKOFFER	1	2	9,16	10,90
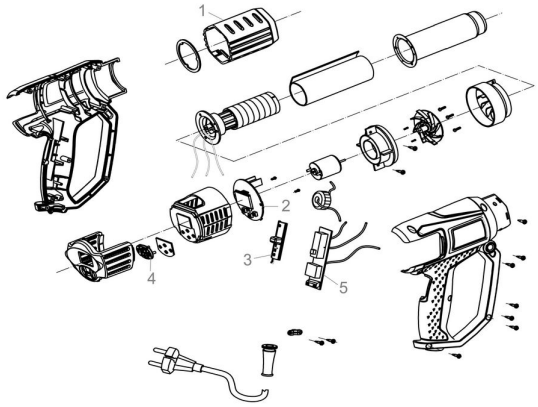
Zeichnung zu: 58121 / FSL58121-01